新三号波箱分解图

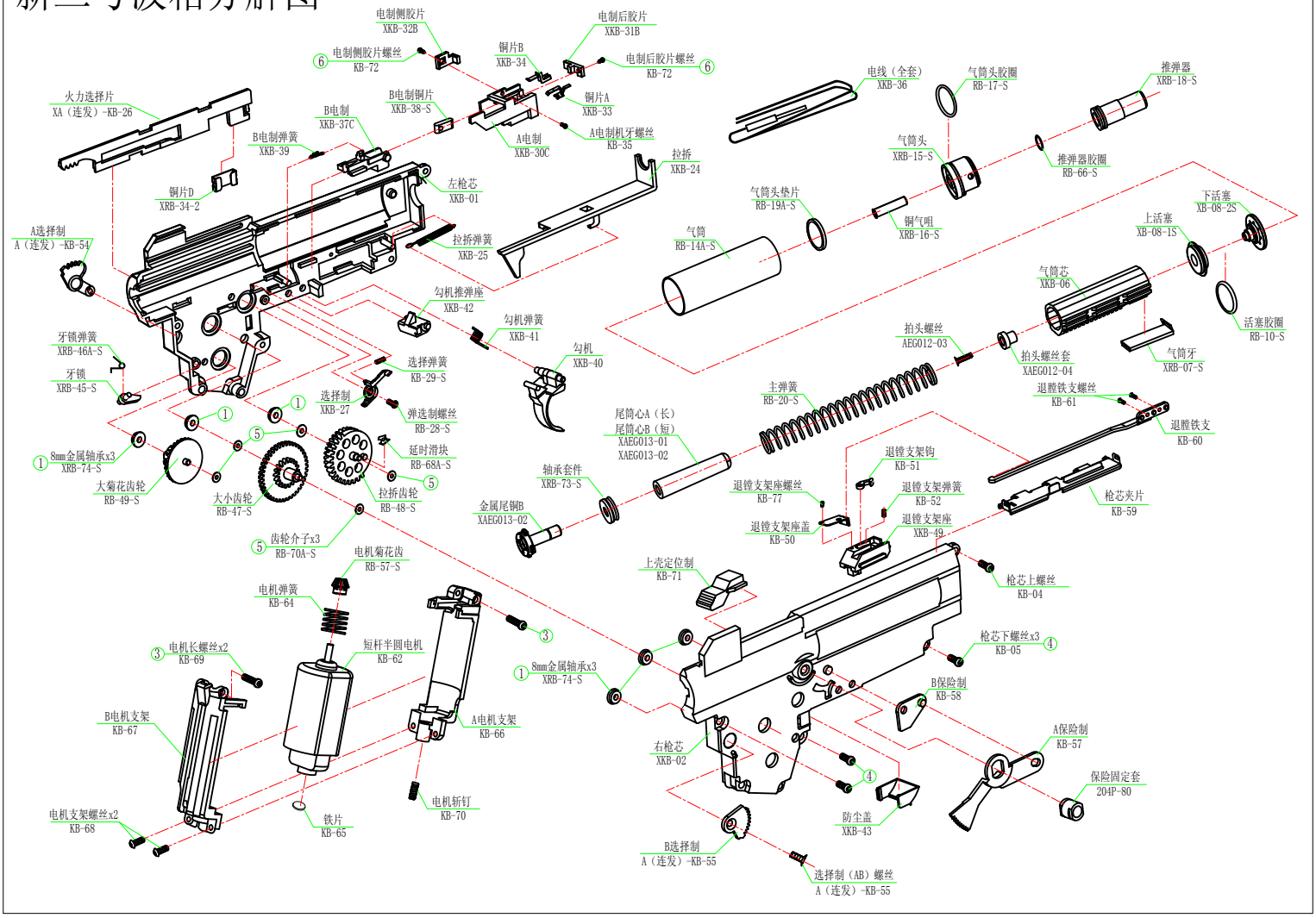
电制侧胶片
XKB-32B
电制后胶片
XKB-31B
铜片B
XKB-34
⑥ 电制侧胶片螺丝
KB-72
电制后胶片螺丝 ⑥
KB-72
铜片A
XKB-33
火力选择片
XA（连发）-KB-26
B电制铜片
XKB-38-S
B电制
XKB-37C
A电制
XKB-30C
A电制机牙螺丝
KB-35
B电制弹簧
XKB-39
拉拆
XKB-24
铜片D
XRB-34-2
左枪芯
XKB-01
A选择制
A（连发）-KB-54
拉拆弹簧
XKB-25
勾机推弹座
XKB-42
勾机弹簧
XKB-41
勾机
XKB-40
牙锁弹簧
XRB-46A-S
牙锁
XRB-45-S
选择弹簧
KB-29-S
选择制
XKB-27
弹选制螺丝
RB-28-S
① 8mm金属轴承x3
XRB-74-S
① ⑤
延时滑块
RB-68A-S
⑤
大菊花齿轮
RB-49-S
大小齿轮
RB-47-S
拉拆齿轮
RB-48-S
⑤ 齿轮介子x3
RB-70A-S
电机菊花齿
RB-57-S
电机弹簧
KB-64
③ 电机长螺丝x2
KB-69
短杆半圆电机
KB-62
③
① 8mm金属轴承x3
XRB-74-S
B电机支架
KB-67
A电机支架
KB-66
电机支架螺丝x2
KB-68
铁片
KB-65
电机斩钉
KB-70
电线（全套）
XKB-36
气筒头胶圈
RB-17-S
推弹器
XRB-18-S
气筒头
XRB-15-S
推弹器胶圈
RB-66-S
气筒头垫片
RB-19A-S
铜气咀
XRB-16-S
下活塞
XB-08-2S
上活塞
XB-08-1S
气筒
RB-14A-S
气筒芯
XKB-06
活塞胶圈
RB-10-S
拍头螺丝
AEG012-03
拍头螺丝套
XAEG012-04
气筒牙
XRB-07-S
主弹簧
RB-20-S
退膛铁支螺丝
KB-61
退膛铁支
KB-60
尾筒心A（长）
尾筒心B（短）
XAEG013-01
XAEG013-02
退镗支架钩
KB-51
轴承套件
XRB-73-S
退镗支架座螺丝
KB-77
退镗支架弹簧
KB-52
枪芯夹片
KB-59
金属尾铜B
XAEG013-02
退镗支架座盖
KB-50
退镗支架座
XKB-49
上壳定位制
KB-71
枪芯上螺丝
KB-04
枪芯下螺丝x3
KB-05 ④
B保险制
KB-58
右枪芯
XKB-02
A保险制
KB-57
④
保险固定套
204P-80
防尘盖
XKB-43
B选择制
A（连发）-KB-55
选择制（AB）螺丝
A（连发）-KB-55