GSG KSK-1 Pro-Series

GERMAN SPORT GUNS

Instruction Manual

Bedienungsanleitung

Always read through this manual before operation.

Lesen Sie sich vor dem Gebrauch die Bedienungsanleitung sorgfältig durch.

	WARNING ACHTUNG
Only for 14 years old or up Mindestalter: 14 Jahre, oder älter	Operation of this air gun for competition use is restricted to users younger than 14 years. Für die Bedienung einer Softairwaffe mit einer Energie < 0,5 Joule muss der Benutzer in Deutschland min. 14 Jahre alt sein. Für die Bedienung einer Softairwaffe mit einer Energie > 0,5 Joule muss der Benutzer in Deutschland min. 18 Jahre alt sein.
Injury caution Verletzungshinweis!	Since the field of fire can be about 50 to 60 meters,careless shooting may cause eye damage or other injuries. Die BB´s können 50-60 Meter weit fliegen. Tragen Sie immer eine Schutzbrille.
Careful reading of Handing cautions and Instruction manual	Always read through this HANDLING CAUTIONS AND INSTRUCTION MANUAL carefully before operation.Operate the air gun with full recognition of warnings and cautions. Lesen Sie sich sorgfältig die Sicherheits- und Bedienungshinweise durch.

● Promptly request a copy if you lose the HANDLING CAUTIONS AND INSTRUCTION MANUAL.

Machen Sie sich eine Fotokopie von der Bedienungsanleitung, falls Sie die Original-Bedienungsanleitung verlieren.

ATTENTION <INSTRUCTION> PLEASE READ IT BEFORE USE IT.

ACHTUNG -Sicherheitshinweise-

Lesen Sie sich die Sicherheitshinweise sorgfältig durch, bevor Sie mit dem Schiessen beginnen.

It is for your to enjoy the fun of shoot that this soft ballistic gun is made. Various kinds of guns have their own features, So you should have sound comprehension before you enjoy the fun of safe shooting. The BB ballets can flight a distance Of 20-30m. If it is not properly used, there would be some risk. So you have read the instructions carefully before using it, And strictly follow them while using it, and then, you canenjoy the fun of shooting.

Softairwaffen wurden aus der Freude am Schiessen hergestellt. Jede Waffe hat ihre Eigenheiten.
Die Waffen können auf eine Entfernung von 20 - 30 m eingesetzt werden. Lesen Sie sich bitte sorgfältig die Bedienungsanleitung durch und genießen Sie den Spaß, den Sie mit diesem Produkt haben werden.

ATTENTION ACHTUNG

Please pay attention: you would probably be hurt because of carelessness or shooting mistake.

Beachten Sie: Es besteht eine Verletzungsgefahr, bei unkonzentrierter oder fahrlässiger Handhabung der Waffe.

ATTENTION ACHTUNG — MAKE SURE TO WEAR PROTECTION GLASSES TO PROTECT YOUR EYES.

Schützen Sie ihre Augen mit einer passenden Schutzbrille

Make sure to wear protection glasses while shooting BB ballets or playing game. What' s more, the BB ballet will go back once it hits hard object, (attention: please don' t train on people.)

Tragen Sie immer eine Schutzbrille. Beachten Sie, dass BBs beim Auftreffen auf harten Gegenstände wieder zurück zum Schützen zurück fliegen können.

ATTENTION ACHTUNG — DON'T TRAIN ON PEOPLE AND ANIMALS.

Zielen Sie niemals auf Tiere oder Menschen.

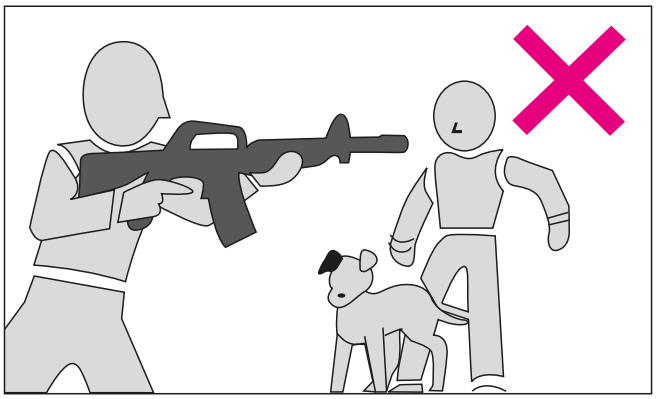

Please don't train the soft ballistic gun on people or animals. Please cover the muzzle with the safe lid, if you are not shooting.

Zielen Sie niemals auf Menschen oder Tiere. Versehen Sie die Mündung nach dem Schiessen immer mit einer passenden Abdeckung.

ATTENTION ACHTUNG — YOU WILL BE PUNISHED IF YOU SHOOT MISCHIEVOUSLY.

Sie werden bestraft, wenn Sie Unbeteiligte beschiessen.

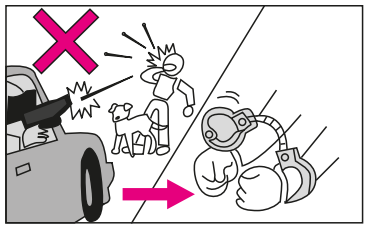

Those who shoot mischievously or train the gun on people or animals will probably be punished by law.

Der Einsatz der Waffen gegen Menschen oder Tiere, kann mit einem Strafverfahren geahndet werden.

ATTENTION ACHTUNG — THE SAFE LID SHOULD COVER THE MUZZLE.

Die Abdeckung sollte die Mündung schützen.

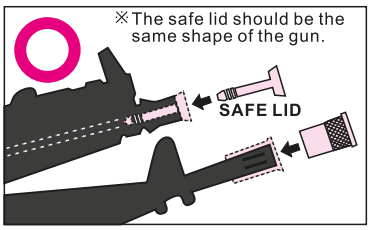

Please cover the muzzle with the safe lid, so that the BB ballets won' t be shot randomly.

Bitte verschließen Sie die Mündung nach dem Schiessen mit einer Mündungskappe. Dies verhindert eine ungewollte und unkontrollierte Schussabgabe.

ATTENTION ACHTUNG — DON'T LOOK CLOSE TO THE MUZZLE AT ANY TIME.

Schauen Sie niemals direkt in die Mündung

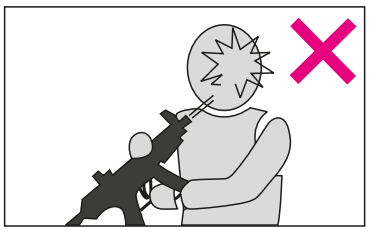

Your eyes will be hurt if the BB ballets shoots your eyes by chance, it is very dangerous. So don't look close to the muzzle at any time.

Sie können sich ihre Augen verletzen, wenn Sie direkt in die Mündung schauen.

ATTENTION ACHTUNG — DON'T SHOOT CASUALLY.

Schiessen Sie niemals ungewollt

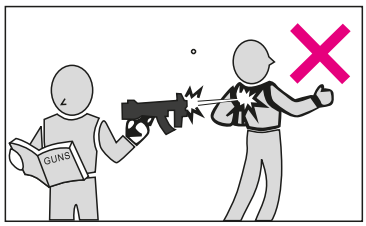

Shoot casually will cause great danger, so please shoot before you take away the lid, and aim at the object.

Unbeabsichtiges Schiessen kann sehr gefährlich sein. Visieren Sie ihr Ziel immer sehr sorgfältig an.

ATTENTION ACHTUNG — THE MUZZLE SHOULD BE DIREC TION AT THE SAFE DIRECTION.

Die Mündung sollte immer in eine sichere Richtung zeigen.

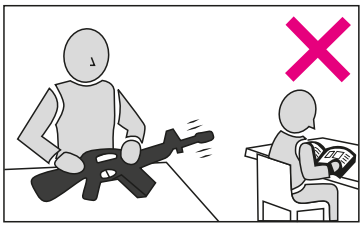

The muzzle should not train on people or animals or any where that would cause danger. Please cover the lid except shooting.

Die Mündung sollte niemals auf Menschen oder Tiere gerichtet werden. Nach jedem Schiessen sollte die Mündung mit einer Abdeckkappe versehen werden.

ATTENTION ACHTUNG — DON'T SHOOT WHERE THERE ARE PEOPLE OR TRANSPORTATION.

Schiessen Sie niemals dort, wo sich Menschen aufhalten.

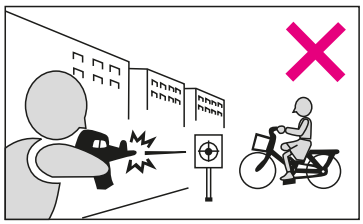

The soft ballistic shooting place should be in the safe arena., those places where there are people or transportation are not allowed to shoot.

Schiessen Sie in einem sicherem Bereich, wo sich keine unbeteiligten Menschen aufhalten.

- **YOU HAVE TO READ THE INSTRUCTION CAREFULLY BEFORE USING IT BECAUSE THE OPERATION IS DIFFERENT FROM THE NORMAL GUN.**
- **Lesen Sie sich vor dem Gebrauch die Bedienungsanleitung sorgfältig durch.**
- **THOSE INCIDENT, DANGER, HURT, REPAIR CAUSED BY THE WRONG WAY OF OPERATION, READJUSTMENT, DISMANTLE ARE CLAIMED TO BE THE RESPONSIBILITY.**

① Long mount rail capable of tandem sight mounting which is effective in fighting at night with attaching the dot sight and the night vision scope tandem. It is made of reinforced plastic and attached the metal armor plate on the back.
Lange Montageschiene, für den Anbau eines Red-Dots oder eines Zielfernrohrs.

② See-through magazine (50 bullets contained)
Magazin mit 50 Schuss

③ Magazine can be jointed without the clip.
Magazine können durch das Verbindungsstück miteinander verbunden werden.

④ Metal inner flame is used to realize tough body.
Metalleinlagen vermitteln dem Schützen ein realistisches Gewicht.

⑤ Strong Folding stock with the rubber butt plate to hold securely.
Solider Klappschaft mit Gummiabdeckung für größtmögliche Sicherheit.

⑥ Functional and real gimmick of the hop-up system adjusting dial which appears as soon as you pull the cocking lever.
Funktionierendes Auswurffenster, hinter dem sich das einstellbare Hop-System befindet. Ziehen Sie dafür den Spannhebel nach hinten.

⑦ Flash hider capable of mounting the pro-silencer and the full-auto tracer directly can be attached with the 14 mm screw.
Durch das 14 mm Gewinde kann sowohl das Mündungsstück, als auch der Full Auto Tracer und der Schalldämpfer einfach montiert werden.

⑧ Optional Under mount rail makes possible mounting of the grip,tactical light(price undecided).
Die untere Montageschiene ermöglicht die Montage eines Frontgriffs, Lampe, Laser etc. (Lampe und Laser sind in Deutschland verboten.)

⑨ Side support rail(price undecided) for mounting various optional part.
Seitliche Montageschiene zur Anbringung von diversem Zubehör.

⑩ New AK type motor, "EG1000" and SD type mini battery.
Neuer AK Motor „EG 1000“ und SD-Typ Mini-Batterie

● The front section is equipped with under mount rail and flash hider (metal goods).

Der vordere Bereich is ausgestattet mit einer unteren Montageschiene und einem Mündungsstück aus Metall.

● 6mm（Cal.223）rifle mimic bullets.

Connecting clip for the super rear magazine.

Nachgebautes Original-Magazin für Kaliber 6 mm. Verbindungsstück zur Zusammenführung von 2 oder mehreren Magazinen.

● Cocking lever and hop up system.
Spannhebel und Hop-Up System

● Firm folding stock
Hochwertiger Klappschaft

● The folding stock, which is the same as a real gun is 500mm long when it is folded and it can shoot.
Eingeklappt beträgt die Länge immer noch min. 50 cm.

● The charming shape of gun.
Die Waffe komplett.

Data of the GSG KSK-1 C-Version Technische Daten der GSG KSK-1 C Version	
Name	GSG KSK-1 C Version
Overall Gesamtlänge	718mm/500mm(when stock is folded) 718mm / 500mm (eingeklappt)
Weight Gewicht	2850g(including battery) 2850 g (inkl. Batterie)
Barrel length Lauflänge	247mm
Magazine capacity Magazinkapazität	470rounds 470 Schuss
Bullet Geschoss	6mm BB bullet 6 mm BB Kugeln
Initial bullet speed Geschwindigkeit	96m/sec(use0.2gbullet) 96 m/s (bei 0,20g BBs)
Full auto shooting speed Feuerrate	750~850rounds/min 750 -850 Schuss / Minute
Rail width Schienenbreite	20mm

WARNHINWEISE

WARNING• COUTION

- Never operate the selector lever while pulling the trigger. (Refer to 8P)

  Verstellen Sie niemals den Sicherungshebel, während Sie den Abzug drücken.

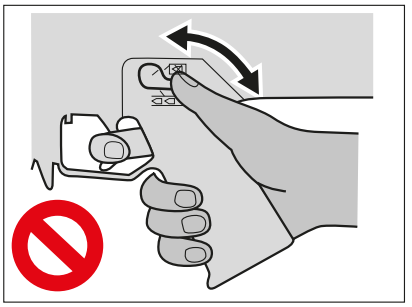

- Use the specified battery.(refer to 6P)

  Verwenden Sie eine dafür vorgesehene Batterie mit der richtigen Volt und mAh Zahl.

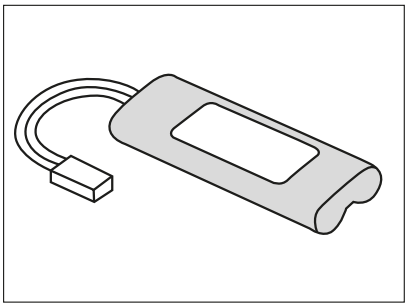

- Always use the BB Bullet for this air gun. We shall not be held responsible for any damage or accidents arising from the use of bullets supplied by other manufacturers.

  Verwenden Sie nur neue 6mm BBs für diese Waffe. Verwenden Sie niemals schadhafte, verschmutzte, oder BBs mit einem falschen Durchmesser.

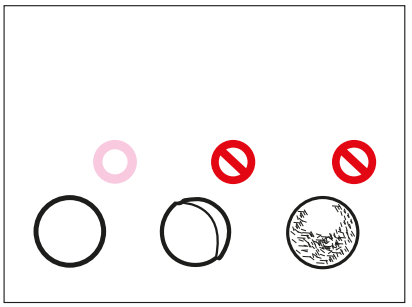

- Never drop the gun.

  Lassen Sie die Waffe niemals fallen.

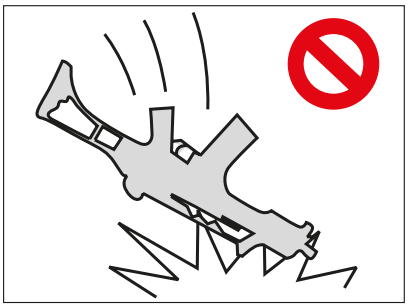

- Never use any used BB bullets.

  Verwenden Sie gebrauchte BB´s niemals ein zweites Mal.

- Never hold the gun sideways as theBB bullets will curve right or left. This is due to the HOP-UP system. (refer to 13P)

  Schiessen Sie niemals seitlich, durch das eingestellte Hop-Up System können unbeteiligte Personen, oder Tiere verletzt werden.

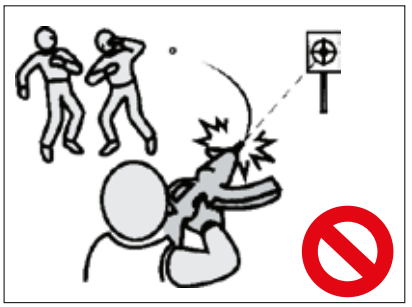

- Be careful not to catch your fingers in the moving parts. (refer to 14P)

  Quetschen Sie sich nicht die Finger an den beweglichen Teilen!

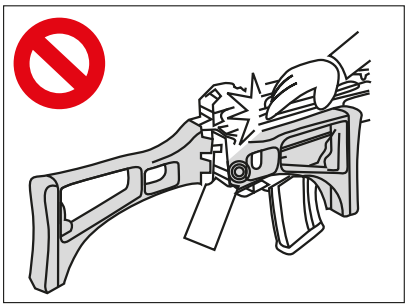

- Be sure not to lose the adjustment tool. (refer to 14P)

  Achten Sie immer darauf, dass das Einstellwerkzeug nicht verloren geht.

- There are possible cases that no firing occurs after pulling the trigger in the semi-auto mode. In this case,do notpull the trigger furiously. Fire 5 to 6 bullets in the full-auto mode and then return to the semi-auto operation.(refer to 11P)

  Es ist möglich, das bei 5-6 Schuss im Einzelfeuermodus keine Kugel aus dem Lauf kommt. In diesem Fall drücken Sie den Abzug nicht zu schnell hintereinander. Geben Sie 5-6 Schuss im Vollautomatikmodus ab und kehren Sie danach zurück zum Einzelfeuermodus.

- Since a precision tight barrel is used, use of dirty bullets or those with burrs causes clogging of bullets and possible fatal damage to the mechanical box and system.

  Durch die Verwendung eines Präzisionslaufs können beschädigte und verstopfte BBs einen großen Schaden an der Mechanik und dem System verursachen.

- The hopping up operation may be unstable for 200 to 300 rounds after using silicone oil, this is the normal operation of the gun. (refer to 12P, 16P)

  Der Hop-Up Effekt stellt sich erst nach 200 - 300 Schuss, nach dem Gebrauch von Silikon-Öl ein. Dies ist ein ganz normaler Vorgang.

WARNHINWEISE

WARNING• COUTION

- Pulling the trigger with the Safety lever being set to safe may damage the gun.(refer to 8P)

  Das Abdrücken des Abzugs bei gesicherter Waffe kann zu Schäden an der Waffe führen.

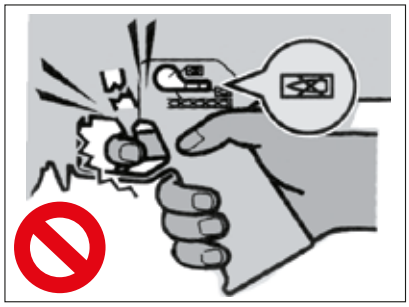

- Smell may be generated from the motor for a while when a new air gun is operated, this is the normal operationof the gun.

  Bei einer neuen Waffe, können zu Beginn Gerüche auftreten. Dies ist normal.

- Always attach the protective cap and disconnect the magazine to avoid sudden operation upon connecting the connector to the battery. (Refer to 9P)

  Setzen Sie nach Gebrauch direkt die Mündungskappe wieder auf den Lauf. Entnehmen Sie das Magazin und die Batterie.

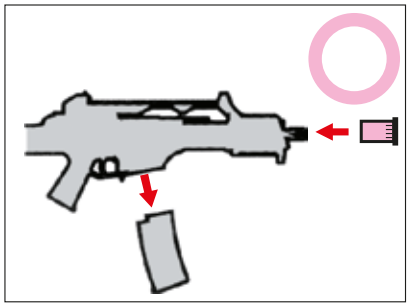

- Be careful during maintenance. As the inside chamber is precisely designed it can be damaged easily. Use of a hard brush may damage the hopchamber packing.(refer to 16P)

  Seien Sie vorsichtig während der Instandsetzung. Harte Bürsten können das Hop-Up System beschädigen.

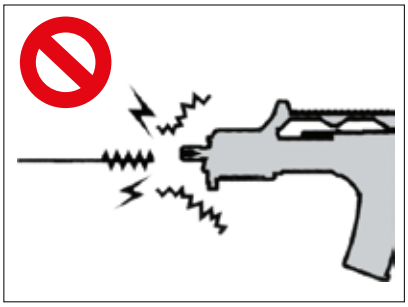

- Don,t disassemble beyond what is necessary. Or the gun may be damaged.

  Zerlegen Sie immer nur das Notwendigste, um die Waffe zu reinigen und zu reparieren. Andererseits kann die Waffe beschädigt werden.

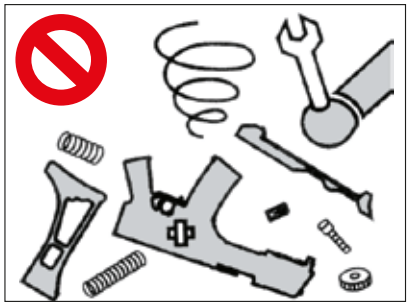

- When bullets are clogged, immediately stop operation.Remove clogged bullets and then restart operation of the air gun. (If operation is continued with bullets being clogged, the mechanism may be damaged.) (refer to 12P, 17P)

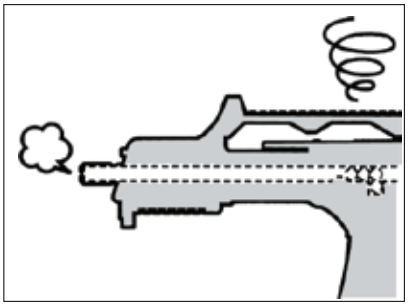

  Sollten Kugeln den Lauf verstopfen, so beenden Sie sofort das Schiessen. Entfernen Sie die Kugeln und fahren Sie mit dem Schiessen fort. Verstopfte Kugeln können bei Nichtbeachtung die Waffe zerstören.

- If the hop-up is adjusted excessively causing clogging of bullets, immediately stop operating the gun, return the dial to Normal, fire 2 or 3 shots and readjust.(refer to 13P)

  Sollte das Hop-Up System zu stark eingestellt sein, dann können Kugeln leicht den Lauf verstopfen. Beenden Sie sofort das Schiessen, entfernen Sie die Kugeln und stellen Sie das Hop-Up System wieder auf normal. Schiessen Sie 2-3 mal und stellen Sie das Hop-Up System erneut ein.

- Begin the maintenance after returning the hop adjusutment dial to the NORMAL(HOP-OFF) position, as in the case of clearing clogged bullets as instructed above.(refer to 16P,17P)

  Beginnen Sie mit der Instandsetzung erst nachdem Sie das Hop-Up System in die Position „Normal“ gebracht haben, so wie es im Thema „ Beseitigung verstopfter Kugeln im Lauf“ beschrieben ist.

- Since clogging bullets mayjump out at a high speed, always wear safety goggles and confirm safety,(refer to 16P,17P)

  Während der Beseitigung von verstopften Kugeln, können diese mit hoher Geschwindigkeit aus der Waffe heraus springen. Tragen Sie immer eine Schutzbrille.

- The fuse may blow out due to an electrical overcurrent. Malfunctions of the internal mechanism are possible. So, check possible faulty parts and then connect the battery again. (refer to 17P)

  Die Sicherung kann durchbrennen, wenn es zu einer elektrschen Überspannung kommt. Fehlfunktionen des Mechanismus können auftreten. Überprüfen Sie die fehlerhaften Teile und dann klemmen Sie die Batterie wieder an.

- Excessive tightening of the screw may damage the motor. (refer to 17P)

  Ein zu starkes Anziehen der Schrauben kann den Motor beschädigen.

- Pay attention to the gun for fear of toppling down when you stand it against the wall.

  Achten Sie besonders auf Waffen die an der Wand aufgestellt sind, damit sie nicht umfallen.

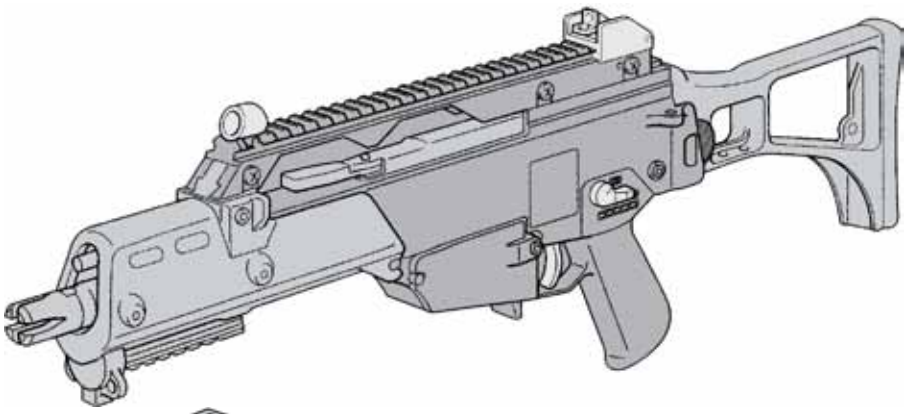

Magazine
Magazin

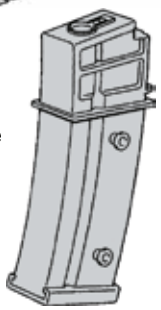

Used for M5 setscrew hexangular spanner

Innensechskantschlüssel für M5 Einstellschraube

Loading Tube
Laderohr

Charging rod
Ladestab

Cleaning rod
Reinigungsstab

Necessary goods, which are not included in the complete set (goods not included)
Benötigtes Zubehör, welches nicht unbedingt mit im Lieferumfang ist.

● 8.4V SD TYPE Mini Battery Pack
8,4 V SD-Typ Mini Akku

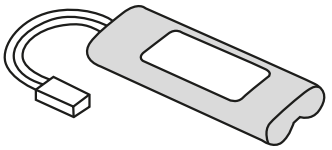

Use the specified battery for the gun, 8.4v, 600mah hyper command so type mini battery, avoid use of non-standard or other brand name batteries. Otherwise, the originally designed functions will not be obtained. The AK and Mini Batteries cannot be used.

Verwenden Sie den speziellen 8,4 V 600 mAh Akku. Dies garantiert eine größtmögliche Lebensdauer für den Akku und die Waffe.

Do not use undesignated batteries made by other companies. In such case. it may press the barrel that reduces the speed of shot or lowers hit probability.

Verwenden Sie keine Fremdfabrikate. In diesem Fall kann es Problemen mit der Geschwindigkeit etc. kommen.

● Ni-cd Battery Discharger
Ni-Cd Batterie Endladegerät

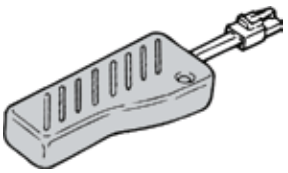

The battery's capacity power is increased with use of the Ni-cd battery Discharger (Sold separately)

Die Ni-Cd Batterie werden mit diesem Entlader komplett entladen, dies verhindert beim Laden den bekannten Memory-Effekt und erhöht die Lebensdauer der Batterie. (Nicht im Lieferumfang enthalten.)

● Exclusive Charger for Mini Battery
Ladegerät für 8,4 V SD Mini Batterie

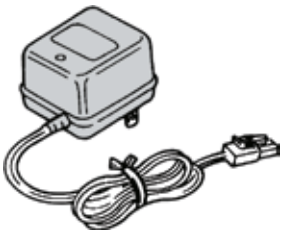

Use the specified battery charger which is applicable to the above battery, The charger Exclusive Type.

Verwenden Sie nur ein geeignetes Ladegerät.

● The inner hexangular spanner used for M3 setscrews.

Dieser Innensechskantschlüssel wird für die M3 Einstellschraube verwendet.

It can be used to lightly adjust while the gear wheel is joggling. Purchase it from the neighborhood dealer. It can also used to assemble the full auto tracer and the inner silencer.

Dieser Innensechskantschlüssel kann verwendet werden, um das Getriebe zu justieren, den Full Auto Tracer, oder den Schalldämpfer zu montieren. Erhältlich in jedem Baumarkt etc.

Use the correct battery and charger according to respective instruction manuals. We will not be held responsible for any accident or damage caused by wrongful operation or usage of non-specified batteries.

Verwenden Sie die in der Bedienungsanleitung empfohlene Batterie. Der Hersteller und German Sport Guns geben keinen Gewährleistungsanspruch, der auf die Verwendung des falschen Batterie-Typs zurück zu führen ist.

1.Component Names Komponenten der GSG KSK-1

No.	Components / Komponenten		No.	Components / Komponenten	
1	Flash Hider(Diecast) Mündungsstück	15P-10	12	Butt Plate Schulterstütze	14P-8
2	Handguard Vorderschaft	9P-3	13	Rear Sling Point Hintere Gurtöse	
3	Front Sling Point (Diecast) Vordere Gurtöse		14	Folding Stock Klappschaft	14P-8
4	Lock Pin(Diecast) Verriegelungsbolzen	9P-3	15	Rear Sight(Diecast) Hintere Zieleinheit	14P-7
5	Cocking Lever Spannhebel	13P-6,15P-9	16	Magazine Catch Lever Magazinarretierungsknopf	10P-4
6	Magazine Magazin	10P-4	17	Long Mount Rail Lange Montageschiene	15P-10
7	Trigger (Diecast) Abzug	8P-2,11P-5	18	Ejection Port Auswurffenster	13P-6
8	Rear Sling Point Hintere Gurtöse		19	Front Sight (Diecast) Vordere Zieleinheit	14P-7
9	Grip Griffstück	17P-11	20	Under Mount Rail (Diecast) Untere Montageschiene	15P-10
10	Selector(Diecast) Sicherungshebel	8P-2	21	Hard Points Vorrichtung zur Anbringung einer Montageschiene	
11	Stock Lock Button(Diecast) Schaftarretierungsknopf	14P-8	22	Stock Lock Rib (Cartridge reflector) Klappschaftarretierung	

2. Selector and Safety Setting (Always set the safety lever to SAFE until immediately before firing.)

Sicherungshebel und Sicherheitseinstellungen (Entsichern Sie die Waffe nur unmittelbar vorm Schiessen)

Set the selector correctly in position; otherwise, malfunction may occur.
Bringen Sie den Sicherungshebel genau in die passende Position, andererseits könnte es zu Fehlfunktionen kommen.

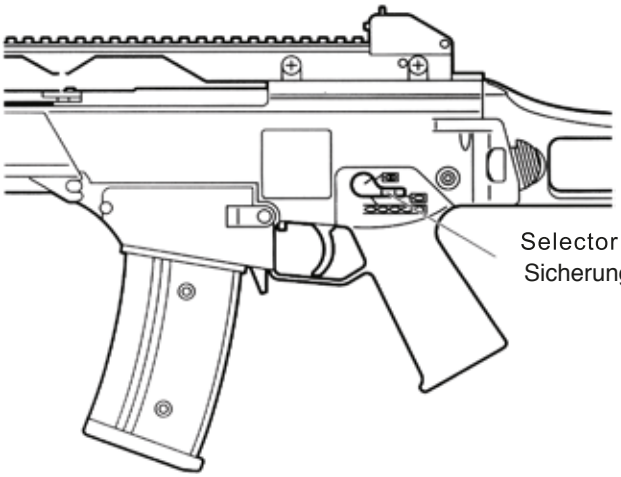

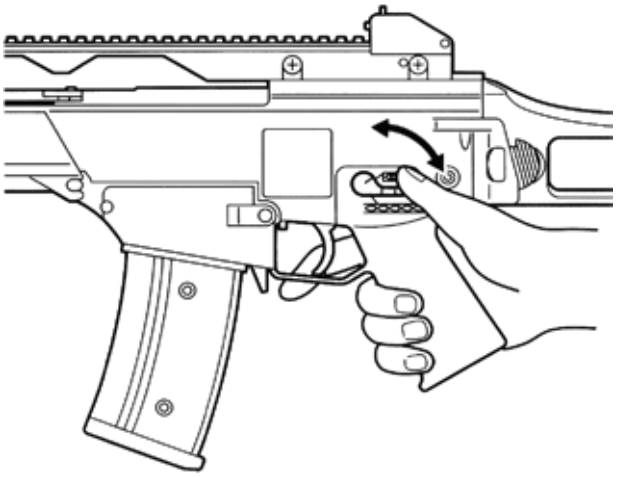

It can be operated even with one hand.
Er kann mit einer Hand betätigt werden.

Safety switch ON
Selector position
Sicherungsposition „On“

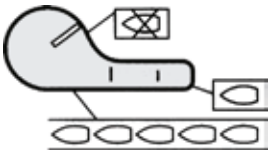

SAFETY Setting The trigger cannot be pulled.
Sicherung: Der Abzug kann nicht betätigt werden.

When you are not firing the gun or during storage, Always set the selector to the Safe position and attach the protective cap.
Wenn Sie nicht feuern möchten, stellen Sie den Sicherungshebel immer auf „On“ und stecken Sie die Mündungskappe auf den Lauf.

Safety switch OFF
Selector position
Sicherungsposition „Einzelfeuer“

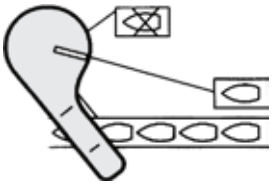

SEMI AUTOMATIC (Single Shot)
Semi-Automatik (Einzelfeuer)

The gun will fire one shot each time the trigger is pulled.
Mit jeder Betätigung des Abzugs wird ein BB verschossen.

Safety switch OFF
Selector position
Sicherungsposition „Dauerfeuer“

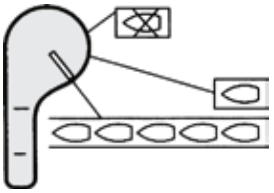

FULLY AUTOMATIC (Automatic Firing)
Vollautomatik (Dauerfeuer)

The gun will fire automatically while the trigger remains pulled.
Solange der Abzug angehalten wird, feuert die Waffe.
(Diese Funktion ist in Deutschland bei Waffen mit einer Energie von > 0,5 Joule verboten.)

3. Setting the Battery (Conduct operations hereafter charging the battery.) Einsetzen der Batterie

❶ Set the safety to "ON". Remove the magazine and the protective cap and pull out the lock pin using a screwdriver.

Stellen Sie die Sicherung auf „On". Entfernen Sie das Magazin und die Mündungskappe und entfernen Sie den Verriegelungsbolzen aus dem Vorderschaft mit einem Schraubendreher.

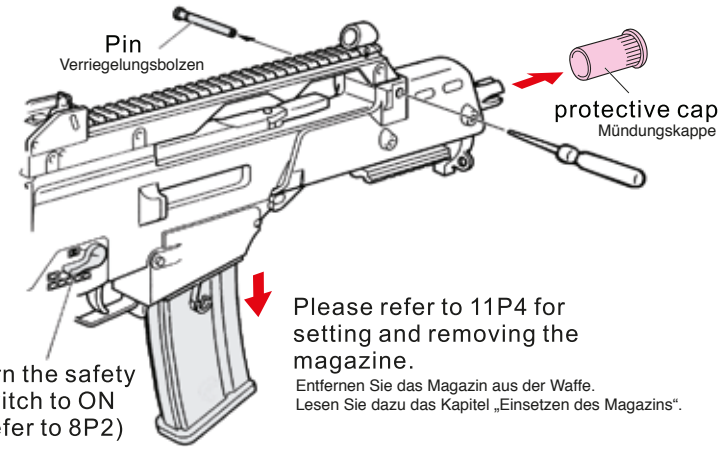

Please refer to 11P4 for setting and removing the magazine.

Entfernen Sie das Magazin aus der Waffe. Lesen Sie dazu das Kapitel „Einsetzen des Magazins".

❷ Slide the hand guard forward and remove.

Ziehen Sie den Vorderschaft nach vorne von der Waffe.

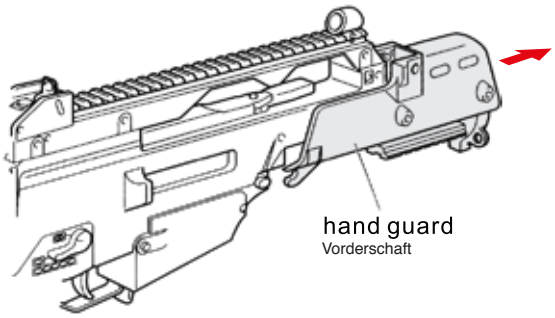

❸ Reattach the protective cap and set the battery to the hook as shown in the figure. Then, connect the connector.

Aufsetzen der Mündungskappe und korrektes Einsetzen der Batterie. Anschließen der Kabel.

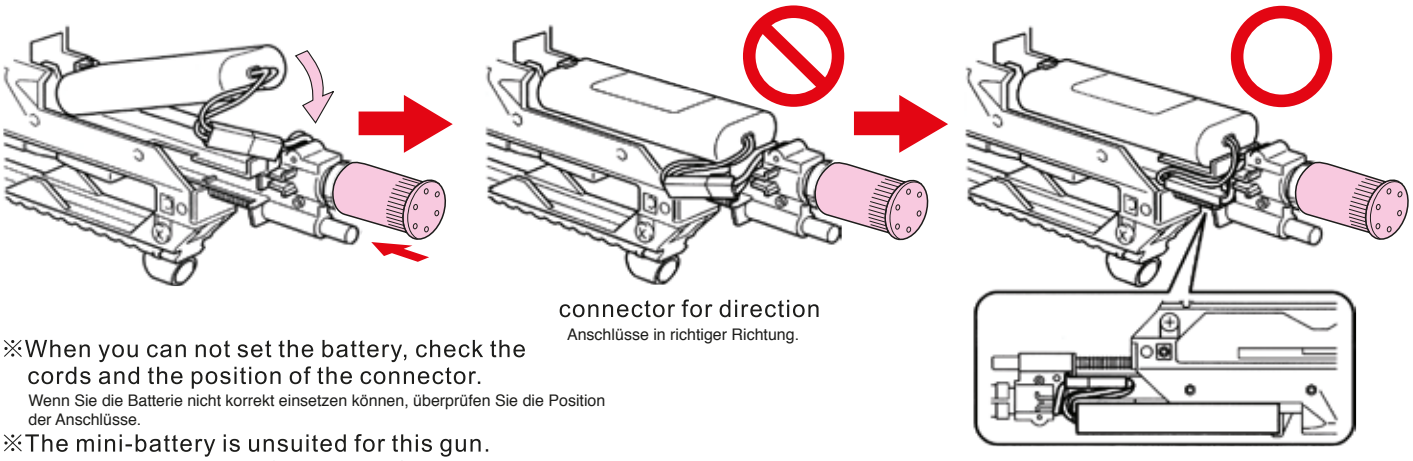

※When you can not set the battery, check the cords and the position of the connector.

Wenn Sie die Batterie nicht korrekt einsetzen können, überprüfen Sie die Position der Anschlüsse.

※The mini-battery is unsuited for this gun. Make sure to use the SD battery (In case you use other batteries, it should have much effect on the speed of shot and hit probability).

Eine Mini-Batterie ist unbrauchbar für diese Waffe. Stellen Sie sicher, das Sie eine SD Batterie verwenden. (Falls Sie eine andere Batterie verwenden, sollte die Geschwindigkeit der Geschosse gewährleistet sein.)

⚠ Before setting the battery, make sure to attach the protective cap and remove the magazine to prevent malfunction (Set the selector to "safety")

Bevor Sie die Batterie einsetzen, stellen Sie sicher, dass sich die Mündungskappe auf der Mündung befindet und entfernen Sie das Magazin, um einer Fehlfunktion vorzubeugen. (Stellen Sie den Sicherungshebel auf „On")

❹ Install the R.A.S. while securing the cords with your fingers so that they do not contact the area shown by the oblique lines and then restore the R.A.S. lock pin to the original condition.

Schieben Sie den Vorderschaft wieder auf die Waffe. Achten Sie darauf das alle Kabel korrekt verlegt sind und kein Kabel beschädigt wird. Der Verriegelungsbolzen muss im gleichen Bolzen wieder in den Vorderschaft eingeführt werden, wie er heraus genommen wurde.

⚠ Do not pull out the lock pin at a slant or with turning. If you do not follow this instruction, the O ring attached to the lock pin may be damaged or come off.

Entfernen Sie den Verriegelungsbolzen nicht drehend, oder schräg. Dies könnte den O-Ring beschädigen oder zerstören.

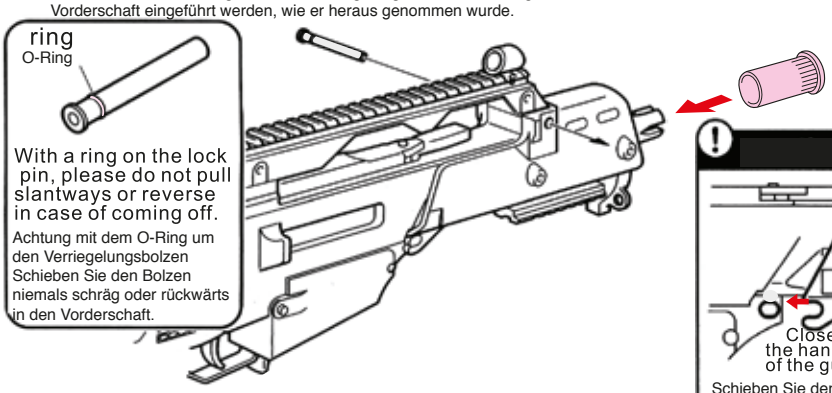

ATTENTION / ACHTUNG!

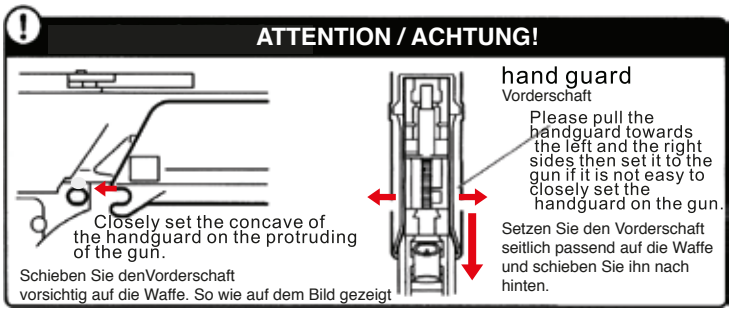

4. Setting the Magazine Einsetzen des Magazins

❶ Press the magazine release to remove the magazine. (Support the magazine as it may drop.)
Drücken Sie den Magazinarretierungsknopf nach hinten und entnehmen Sie das Magazin aus der Waffe. (Achten Sie darauf, das Magazin nicht auf den Boden fällt.)

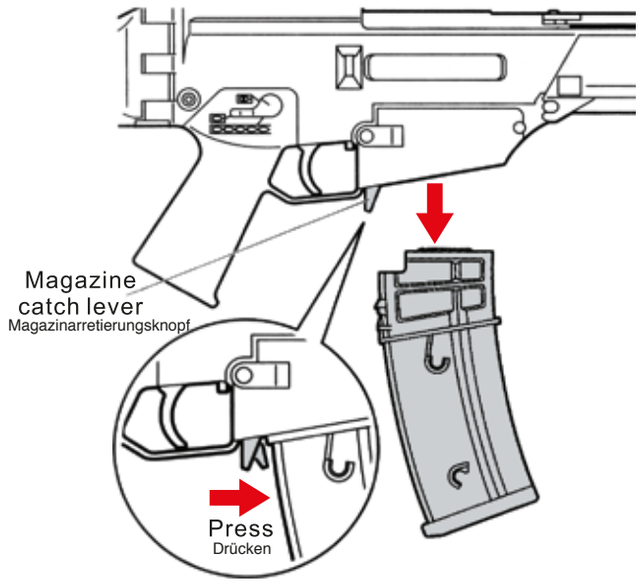

❷ Insert 6mm BB bullets supplied by into the charger. (470 bullets can be inserted.)
Füllen Sie 6 mm BBs ein. Verwenden Sie dafür den Ladestab oder einen Speedloader. (Die Magazinkapazität beträgt 470 Schuss).

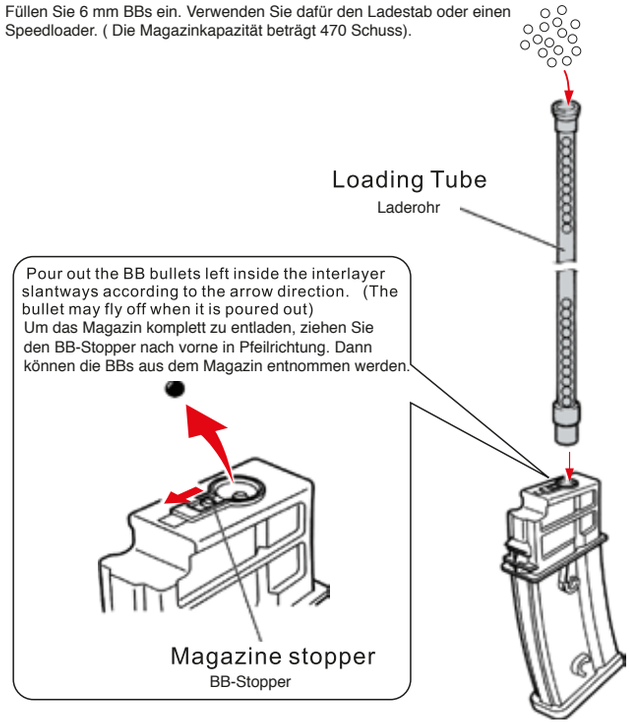

❸ Press in bullets using the charging rod.
Um die BB´s in das Magazin zu füllen, sollten Sie einen Ladestab verwenden.

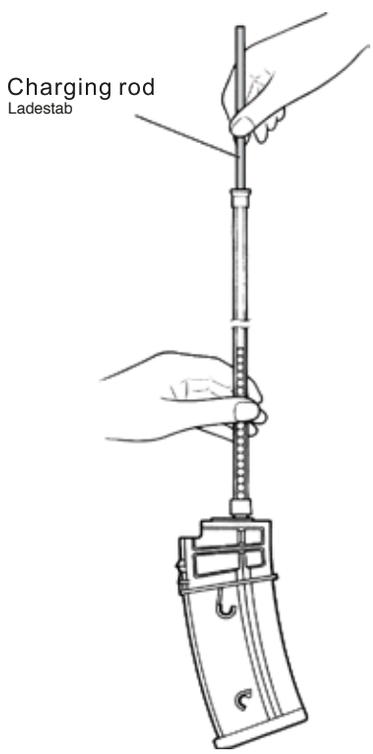

⚠ The magazine is capable of containing 470 rounds.
Das Magazin kann bis zu 470 BBs aufnehmen.

❹ Make sure to set the magazine upwards and connect it firmly until a click sound is heard.
Setzen Sie das geladene Magazin vorsichtig in die Waffe ein, bis Sie ein Klickton hören.

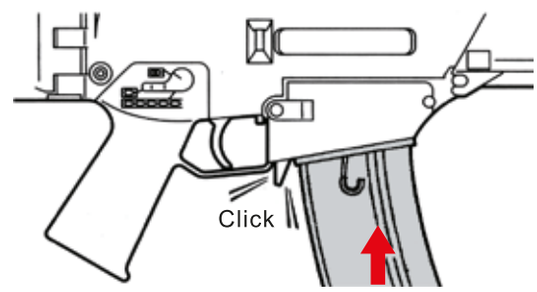

⚠ Confirm that the safety lever is set to the safety position and don' t place your finger on the trigger.
Kontrollieren Sie, ob der Sicherungshebel auf „On" steht. Nehmen Sie den Finger vom Abzug.

- Pushing down the magazine strongly may cause damage to the gun or the magazine.
  Wenn Sie das Magazin mit Gewalt aus der Waffe nehmen, kann dies zu Schäden an der Waffe oder dem Magazin führen.
- Some bullets fall when you pull out the magazine.
  Einige Kugeln fallen heraus, wenn Sie das Magazin aus der Waffe nehmen.

※You can joint the magazine (Pull out the magazine from the gun).
Sie können die Magazine miteinander verbinden. (Nehmen Sie dafür das Magazin aus der Waffe.)

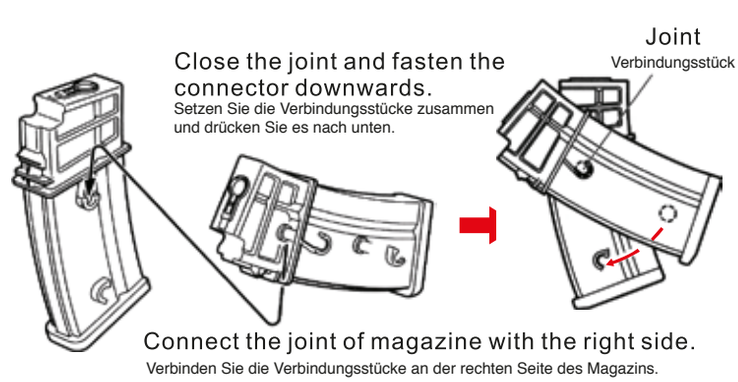

5. FIRING (Confirm safety sufficiently before beginning firing.)
Schiessen Lesen Sie sich vor dem Gebrauch die Sicherheitshinweise sorgfältig durch.)

❶ Remove the protective cap.
Entfernen Sie die Mündungskappe

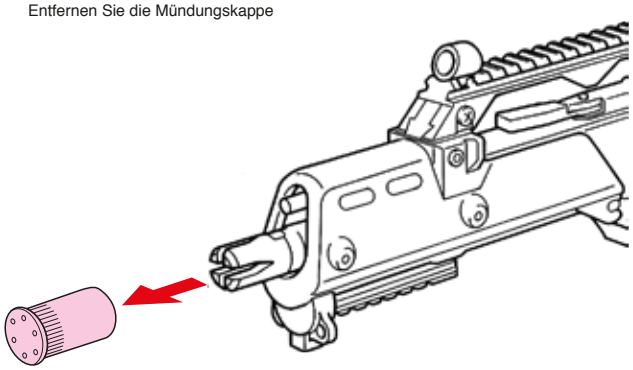

❷ Set the selector lever to Semi or Full Auto.
Stellen Sie den Sicherungshebel auf Einzel- oder Dauerfeuer.

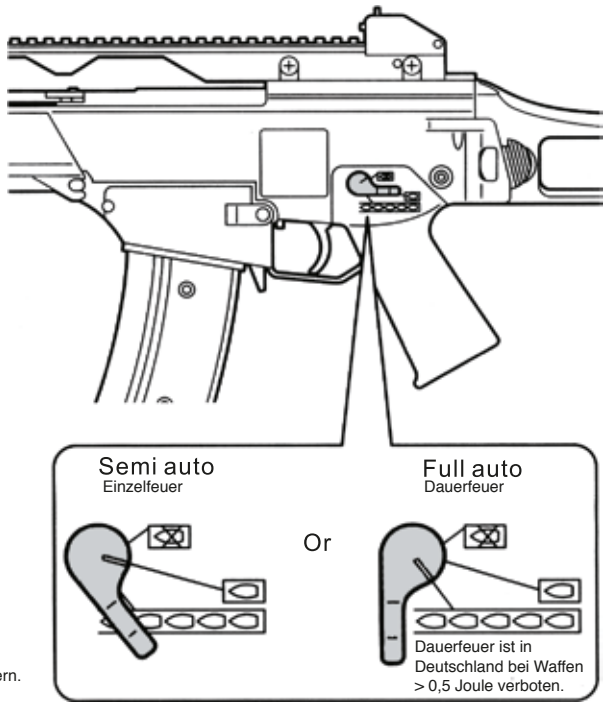

⚠ ● Make sure to attach the protective plug to the gun muzzle, expect when you are shooting, for preventing accidental, sudden discharge and for the dust-proof purpose. (Never pull the trigger with the protective plug being attached.)
Die Mündungskappe nur zum Schiessen von der Mündung nehmen. Dies verringert das Risiko von Unfällen und es kann kein Staub und Dreck in die Waffe gelangen. Drücken Sie niemals den Abzug, wenn sich die Mündungskappe noch auf der Waffe befindet.

● Activating the trigger carelessly is extremely dangerous. Never put your finger onto the trigger unless the protectiveplug is removed and you are ready to shoot a target.
Unvorsichtiges Betätigen des Abzugs ist extrem gefährlich. Halten Sie niemals den Finger am Abzug, wenn sich die Mündungskappe sich noch auf dem Lauf befindet und Sie noch nicht bereit sind zu feuern.

Read it before you shoot.

Never aim the gun at people or animals.
Zielen Sie niemals auf Menschen oder Tiere.

Never shoot in the place where there are crowded people and heavy traffic or something explosive and flammable.
Schiessen Sie niemals dort, wo sich unbeteiligte Personen aufhalten. Nicht dort schiessen, wo sich explosive oder entflammbare Stoffe befinden.

Shooters must pay attention to the surrounding environment and put on goggles while do the shooting.
Achten Sie beim Schiessen auf Ihre Umwelt und verwenden Sie immer eine Schutzbrille.

❸ Pull the trigger.
Betätigen Sie den Abzug.

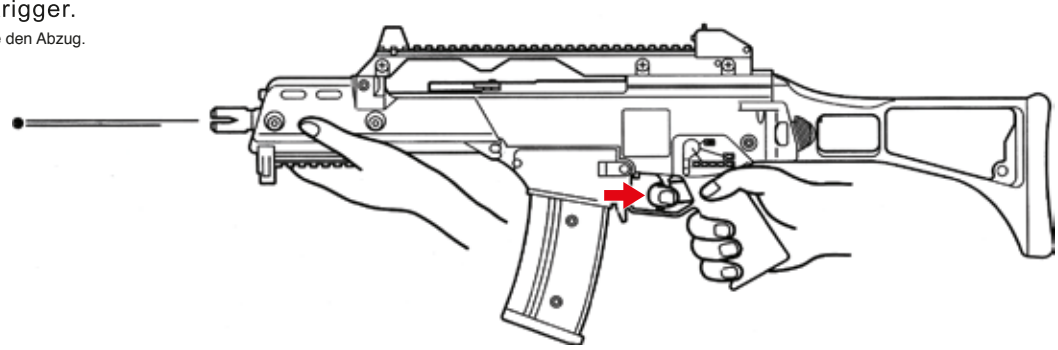

⚠ ● A blank firing may occur at triggering after the setting the magazine, this is the normal operation of the gun.
Nach dem Einsetzen des Magazins kann es zu Schüssen kommen, wo keine Kugel den Lauf verlässt. Dies ist ein normaler Vorgang.

It won’t cause trouble when there are only 2 BB bullets left in the chamber.
Es ist kein Problem, wenn sich 2 Kugeln im Patronenlager befinden.

⚠ When bullets are clogged, immediately stop operation. Remove clogged bullets and then restart operation of the air bun. (If operation is continued with bullets being clogged, the mechanism may be damaged.)

Wenn Kugeln den Lauf verstopfen, sollten Sie sofort stoppen. Entfernen Sie die verstopften Kugeln und beginnen Sie erneut. (Sollten Sie trotz eines verstopften Laufs weiter schiessen, kann dies das System der Waffe zerstören.)

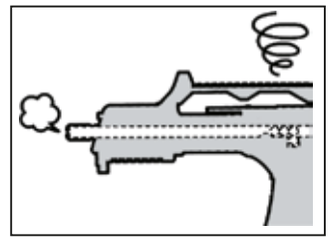

After Operation Nach dem Schiessen

- Remove the magazine and dry fire the gun in the semi auto mode directing the muzzle to a safe direction. (Otherwise, the spring may be weakened.) Set the selector Safe position.
  Entnehmen Sie das Magazin und schiessen Sie 2-3 mal im Einzelfeuer-Modus. Halten Sie die Mündung in eine sichere Richtung. (Andererseits kann sich die Feder abnutzen)
  Bringen Sie den Sicherungshebel wieder in die Position „On“
- Bullets may remain in the chamber even if the magazine contains no bullets (or if the magazine is not connected).
  Es können sich noch Kugeln im Patronenlager befinden, nachdem das Magazin aus der Waffe entnommen wurde.
- Always disconnect the battery and attach the protective cap whenever you do not operate the air gun.
  Entnehmen Sie immer die Batterie und setzen Sie die Mündungskappe auf den Lauf, nachdem Sie mit dem Schiessen fertig sind.

⚠

- Make sure no dirt gets into the chamber to avoid clogging of bullets.
  Stellen Sie sicher, das kein Schmutz in das Patronenlager gelangen kann. Dies führt zu verstopften Kugeln und weiteren Problemen.

Cautions on Motor and Battery Achtung beim Motor und der Batterie

- Charge the battery if the firing cycle becomes slow.
  Wechseln Sie die Batterie, wenn die Feuerrate sich verlangsamt.
- Give the air gun a rest for 5 to 10 minutes after firing abut 500 rounds, in order to ensure long service lives of the motor and battery.
  Machen Sie eine Pause von 5 - 10 Minuten nach jeweils 500 Schuss. Dies erhöht die Lebensdauer vom Motor und der Batterie.

When Bullets Are Clogged Wenn BBs den Lauf blockieren

- If bullets are clogged, remove them (refer to 17P 11 2) and apply a few drops of silicone oil into the chamber from the magazine entrance as shown or spray silicone oil for 0.5 to 1 sec, to obtain smooth continuous firing.

  Wenn Kugeln den Lauf verstopfen, entfernen Sie die Kugeln und sprühen Sie etwas Silikon-Spray in das Patronenlager vom Zugang des Magazins her. Sprühen Sie 0,5 - 1 Sekunde. Danach können Sie mit dem Schiessen fortfahren.

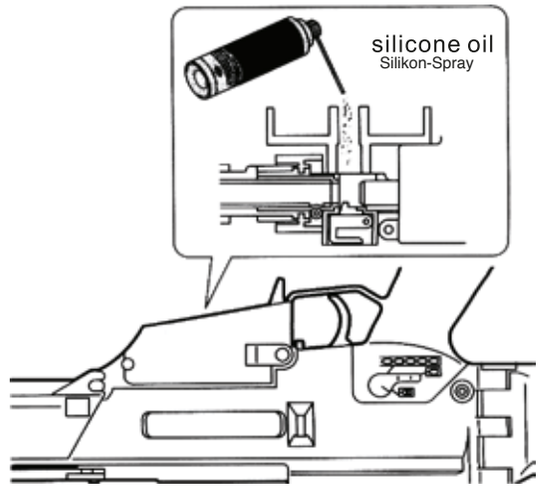

⚠ Never use CRC-556 or other mineral oil.

Verwenden Sie niemals CRC-556 oder Mineral-Öl.

Always attach the protective cap during storage.
Während des Vorgangs sollten Sie immer die Mündungskappe auf den Lauf setzen.

6.Direction for the variable Hop Up System Das Hop-Up System

By producing a back-spin on the BB bullets, this system allows for straighter and longer distance shooting than normal air guns. Unlike the fixed type, the variable hope up system permits one-touch adjustments using the dial and lever, making it an ideal hop up system.

Durch den erzielten Rückwärtsdrall, erreicht dieses System eine höhere und präzisere Reichweite als eine Waffe ohne Hop-Up System. Die Verstellmöglichkeit ermöglicht es dem Schützen, sich auf Umwelteinflüsse, Munitionsgewicht u. v. m. einzustellen. So kann eine größtmögliche Reichweite mit der größtmöglichen Präzision erreicht werden.

⚠ ● Moving the lever too much towards HOP causes bullets to clog. Keep pulling the trigger with bullets being clogged damages the piston and gears.

Sollte das Hop-Up zu stark eingestellt sein, kann dies zur Verstopfung des Laufs führen. Entnehmen Sie die verstopften Kugeln, da ansonsten die Waffe beschädigt werden kann.

● If bullet clogging occurs, immediately stop firing the gun, return the hop adjustment dial to the Normal position and remove clogging bullets using the cleaning rod. (refer to 17P 11 2)

Wenn Kugeln den Lauf verstopfen, dann bringen Sie das Hop-Up System wieder in den Bereich „Normal" und entfernen Sie die Kugeln mit dem Reinigungsstab.

● Never use used and dirty bullets. (Otherwise, the chamber becomes dirty, resulting in instable hopping up.)

Verwenden Sie niemals benutzte und dreckige BBs. (Änderenfalls, wird das Patronenlager dreckig und das Hop-Up System könnte instabil werden.)

▶ Adjustments Procedure (Adjust by carrying out trial firing, referring to 5 on page 11 of the instruction manual.)

Einstellungsvorgang (Durch Abgabe von Testschüssen, lesen Sie dazu Punkt 5 auf Seite 11.)

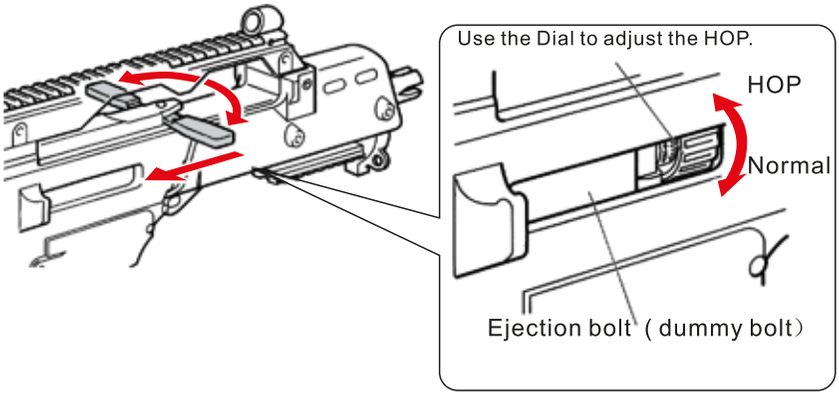

● Keep puling the cocking lever while adjusting the dial.

Ziehen Sie den Spannhebel nach hinten, um das Auswurffenster zu öffnen

● Turning excessively adversely affects the trajectory. So, stop turning the hop adjustments dial when bullets fly horizontally.

An dem Einstellrad können Sie nun die Intensität einstellen. Beenden Sie den Einstellvorgang, wenn die Kuglen gerade horizontal fliegen.

● The hop up dial can only be turned a certain amount. Turning it too much will damage it.

Das Hop-Up kann nur einige Male gedreht werden. Wenn es überdreht wird ist, das System beschädigt.

⚠ The bolt is made of thin metal. Be careful not to pinch your finger.

Das Auswurffenster ist aus dünnem Material. Seien Sie vorsichtig und zerquetschen Sie es nicht mit ihren Fingern.

● The best position is where the bullets fly horizontally, and the longest flying distance is obtained.

Die beste Einstellung ist erreicht, wenn die BBs horizontal und möglichst weit fliegen.

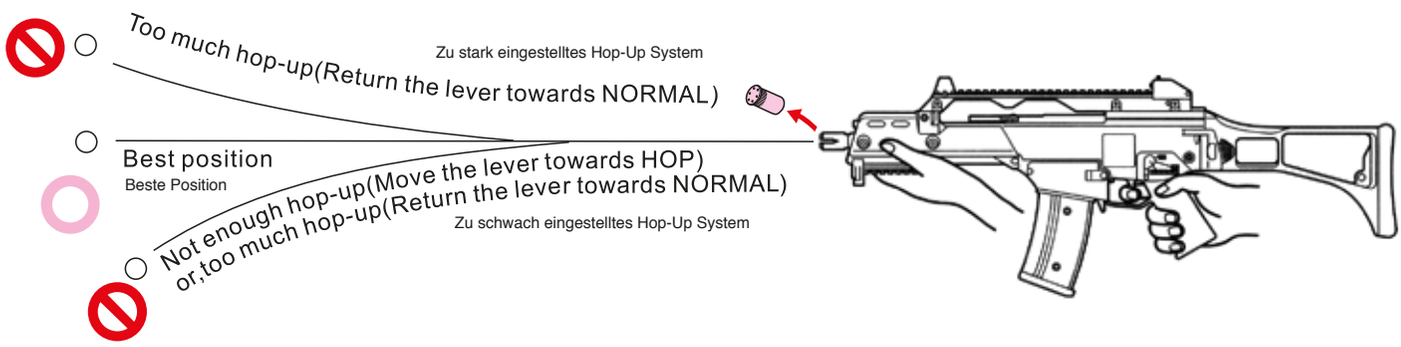

Operational Cautions (Strictly observe the following cautions.)
Sicherheitshinweise (Befolgen Sie diese Anweisungen.)

● Make sure to return the hop adjustment dial to the Normal position when removing clogged bullets or cleaning. (Otherwise, the chamber packing is damaged.)

Wenn Kugeln den Lauf verstopft haben, dann bringen Sie das Hop-Up System wieder auf die Position „Normal". Sonst kann das Patronenlager beschädigt werden.

● When about 10,000 rounds are fired, spray silicone oil to the chamber for 0.5 to 1 sec. (refer to 13P The hopping up operation may be instable for 200 to 300 rounds after spraying the silicone oil, which is not a problem.)

Nach ca. 10.000 Schuss, sollten Sie das Patronenlager mit Silikonspray 0,5 - 1 sek. einsprühen. Die ersten 200 - 300 Schuss könnte Hop-Up system unstabil sein. Dies ist normal.

● **Structure illustration**

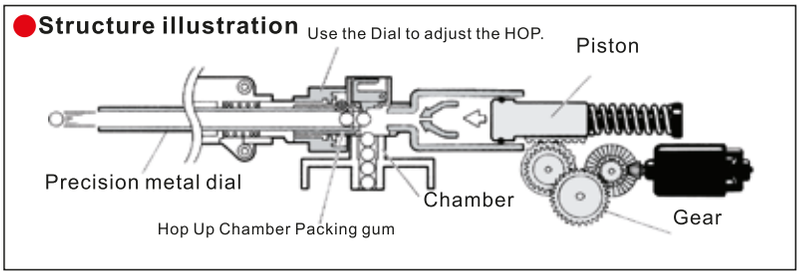

● We shall not be responsible for any damage or accidents arising from wrong operation, disassembly and modification of the air gun. Any costs for repair of such damage shall be paid by the user.

Der Hersteller und German Sport Guns übernehmen keine Gewährleistung auf Fehlfunktionen und Schäden, die auf eine falsche Bedienung, zerlegen und modifizieren der Waffe, drauf zurück zu führen ist. Alle Kosten werden dem Anwender dafür in Rechnung gestellt.

7. Setting the rear sight Einstellen der hinteren Visierung

❶ Adjust the sight vertically by turning the elevation adjusting screw using the 2.5mm hexagonal key for the M5 setscrew.

Stellen Sie die Visierung vertikal ein, um die Höhe der Visierung anzupassen. Verwenden Sie dafür einen 2,5 mm Innensechskantschlüssel für die M5 Einstellschraube

Use the Elevation to adjust the screw.
Verwenden Sie diese Einstell-schraube um die Höhe anzupassen.

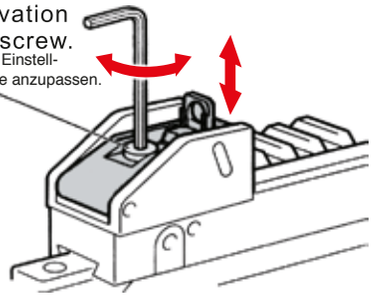

Turning clockwise shifts down the shooting point. Turning counter clockwise shifts the sight up the shooting point.
Drehen Sie im Uhrzeigersinn, um den Trefferpunkt nach unten zu korrigieren.
Drehen Sie gegen den Uhrzeigersinn, um den Trefferpunkt nach oben zu korrigieren.

⚠ Do not loosen the adjusting screw excessively.
Lösen Sie die Einstellschraube nicht zu stark.

❷ Adjust the sight horizontally by turning the windage adjusting screw using the 2.5mm hexagonal key for the M5 setscrew.
Die seitliche Einstellung der Visierung erfolgt über die Einstellschraube an der Seite. Verwenden Sie einen 2,5 mm Innensechskantschlüssel für die M5 Einstellschraube.

Use the windage to adjust the screw.
Verwenden Sie diese Einstellschraube.

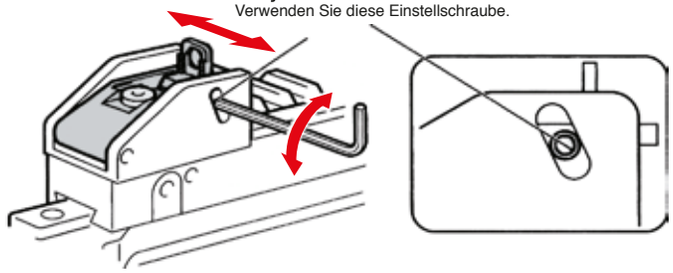

Turning clockwise shifts the sight to the right. Turning counter clockwise shifts it to the left.
Drehen Sie die Einstellschraube im Uhrzeigersinn, um den Trefferpunkt nach rechts zu verlagern.
Drehen Sie die Einstellschraube entgegen des Uhrzeigersinns, um den Trefferpunkt nach links zu verlagern.

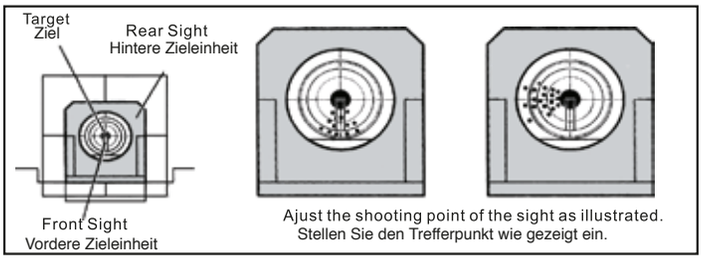

Ajust the shooting point of the sight as illustrated.
Stellen Sie den Trefferpunkt wie gezeigt ein.

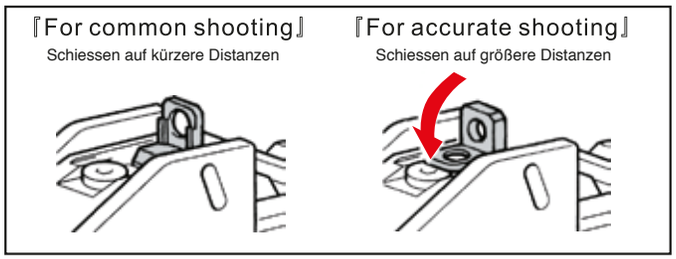

8 Folding Stock Operation Der Klappschaft

Folding Procedure
Einklappvorgang

Press the stock lock button ①. Fold the stock by turning in the direction of the arrow ②.
Drücken Sie den Arretierungsknopf (1) und klappen Sie den Schaft in Pfeilrichtung um (2).

Extending Procedure
Ausklappvorgang

Pull stock towards you ① while holding the stock ②. Stretch the bent stock straight while pressing the stock lock button ③.
Ziehen Sie den Schaft ein wenig nach oben (1), dann klappen Sie den Schaft in Pfeilrichtung um. (2)
Der Schaft arretiert in Position (3).

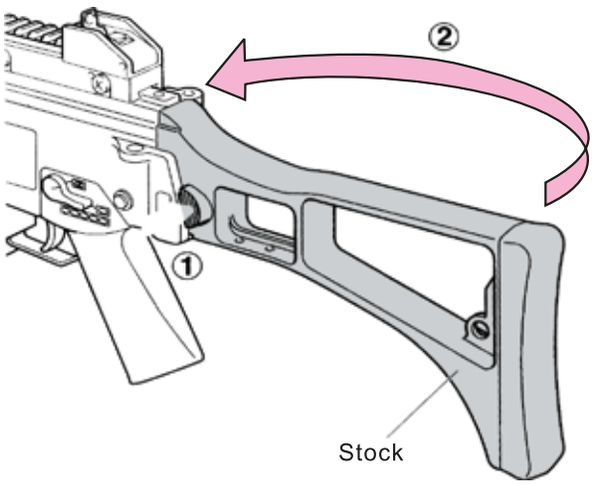

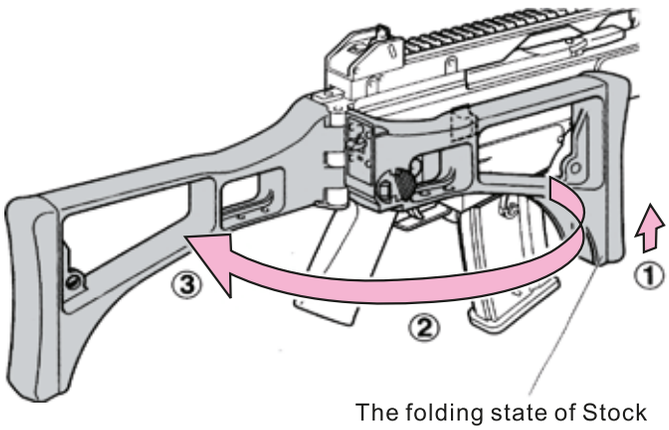

The folding state of Stock
Der eingeklappte Zustand des Schafts.

⚠ BE careful so that your fingers will not be caught between the stock and gun.
Achten Sie darauf, sich nicht die Finger zwischen Waffe und Schaft zu quetschen.

7. Setting the rear sight 8. Folding Stock Operation (The G608 stock is the side swing type and can be folded to the right side of the gun.)
7. Einstellen der hinteren Visierung 8. Umgang mit dem Klappschaft

9.The Direction for the movable parts Die beweglichen Teile

● Cocking Handle can be pulled. Der Spannhebel kann nach hinten gezogen werden.

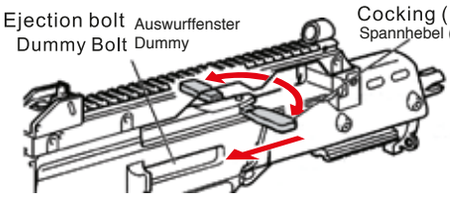

● The ejection port is engaged (when adjusting the hop-up, pull and hold the cocking lever).
Das Auswurffenster ist eingerastet, wenn das Hop-Up System eingestellt, ziehen und halten Sie Spannhebel)

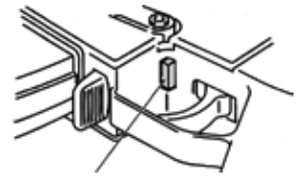

Dummy bolt catch (Movability, but not linkage)
Dummy Arretierung (ohne Funktion)

10.Option parts / parts not included Optionales Zubehör

⚠ 『Please additionally purchase the Full Auto Tracer and the Inner Silencer to coordinate with the assembly.』
Dies ist eine Erweiterung zum Bauplan, um den Anbau des Full Auto Tracer und des Silencers zu zeigen.

Please do not operate it with gloves. (refer to P9 3) Arbeiten Sie bitte nicht mit Handschuhen

1. Use the 1.5mm inner hexangular spanner for M3 setscrew to loosen the setscrew on the flashing gun port.
Verwenden Sie einen 1,5 mm Innensechskantschlüssel um die M3 Einstellschraube zu lösen.

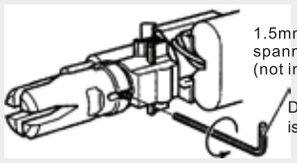

2. Remove the flashing gun port.
Entfernen des Mündungsstücks.

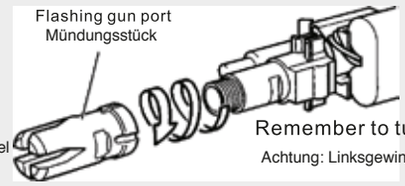

Remember to turn counter-clockwise.
Achtung: Linksgewinde

● Full auto tracer
● Inner Silencer
● 600 flashing 0.2g BB bullets
Full Auto Tracer
Schalldämpfer
600 Schuss Leuchtspurmunition

● Assemble the Full Auto Tracer (the flashing setting for BB bullets) and the Adapter.
Anbau des Full Auto Tracer (zur Verwendung von Leuchtspurmunition für 6 mm BBs.) und des Adapters.

3. Take off the flashing setting lid, and remove the screws in the sequence of the models as per guide in Illustration 1 and coupler in Illustration 2.
Entfernen Sie die Tracer Abdeckungund lösen Sie die Schrauben, wie auf Illustration 1 & 2 gezeigt.

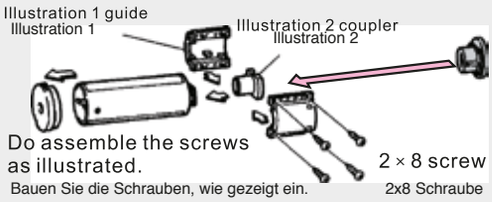

Use the adapter for V - N.A -47
Verwenden Sie den Adapter V-N.A-47

Ersatzteile für Full Auto Tracer
Spare parts for the Full Auto Tracer

4. Fasten it with 4 2 × 10 screws.
Befestigung der 4 2x10 Schrauben.

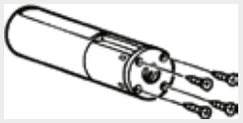

5. Assemble the tracer.
Montage des Tracers

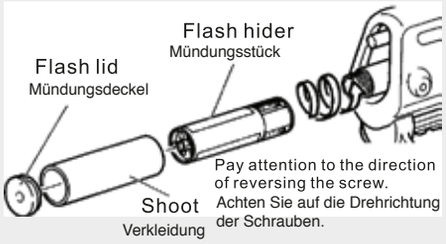

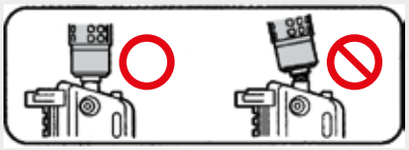

⚠ The screws may be deformed or damage if you do not horizontally assemble them.
Die Schrauben werden beschädigt oder zerstört, wenn sie nicht horizontal aufgesetzt werden.

● Assemble the inner silencer.
Montage des Schalldämpfers

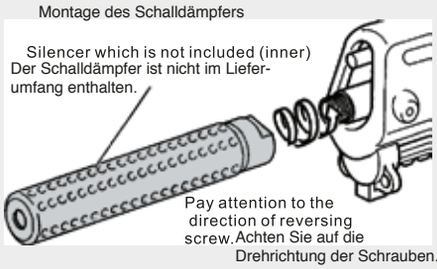

⚠ ●Please assemble the screw in the laborsaving way according to its shape and specification. Seien Sie vorsichtig beim Anziehen der Schrauben.
It may cause the screws destroyed or damaged if you overexert.
Zu starkes Andrehen könnte die Schrauben beschädigen.
While shooting, the BB bullets may be destroyed if the silencer is as ymmetric with the gun port when it was assembled.
Während des Schiessens können die BBs den Schalldämpfer beschädigen, wenn dieser nicht korrekt montiert ist.

● Remove it while changing the batteries.
Entfernen Sie ihn während des Batteriewechsels.

● The assembly illustration for parts which is not include (All the parts recommended here should be purchased additionally.)
Die Montagebilder zeigen Zubehör, welches nicht im Lieferumfang enthalten ist. (All diese Teile müssen zusätzlich gekauft werden.)

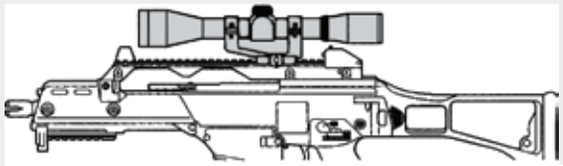

•Round 4 × 40 long shot telescope
Zielfernrohr 4x40 für große Distanzen.
•High-grade fixed mount base (used for the electric gun)
Hochwertige feste Weavermontage. (Verwendet für Softairwaffen)

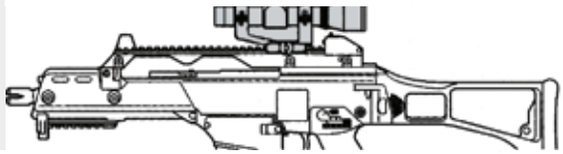

•Round 3 × 20 short shot telescope (shooting)
Zielfernrohr 3x20 für kürzere Distanzen
•High-grade fixed mount base (used for the electric gun)
Hochwertige feste Weavermontage. (Verwendet für Softairwaffen)

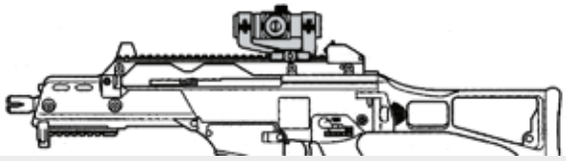

•Round flow sigh
Red-Dot
•High-grade fixed mount base (used for the electric gun)
Hochwertige feste Weavermontage. (Verwendet für Softairwaffen)

11. Maintenance Procedures Instandsetzung

❶ Set the selector to the Safe position and remove the magazine. (refer to 8P 2 , 10P 4 , 11P 5 ,12P 5)

Stellen Sie den Sicherungshebel auf „On“ und entfernen Sie das Magazin.

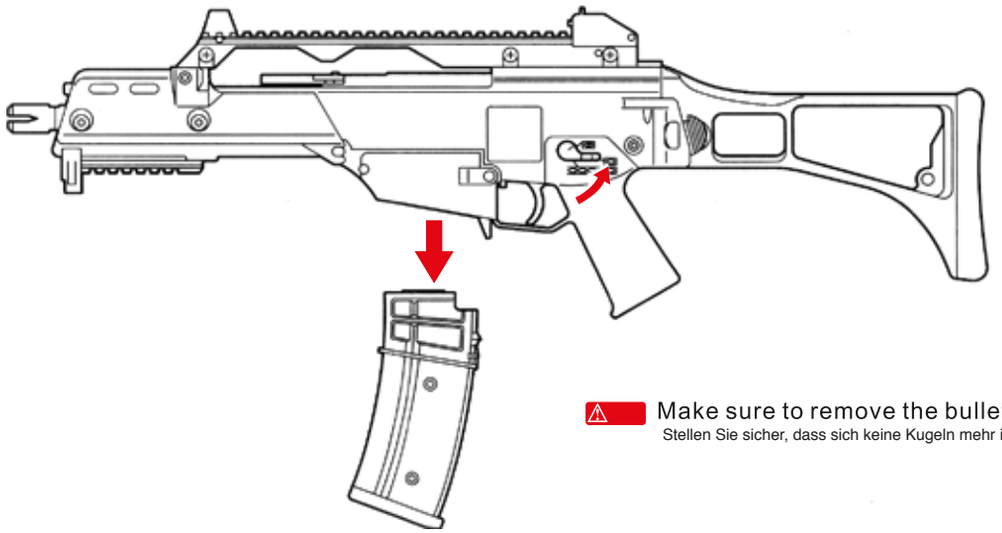

⚠ Make sure to remove the bullets on the chamber.

Stellen Sie sicher, dass sich keine Kugeln mehr im Patronenlager befinden.

1.Maintenance When Bullet Speed Becomes Low

Vorgehensweise, wenn die Geschwindigkeit der Geschosse nachlässt.

⚠ Always carry out maintenance after returning the hop up dial to the Normal position.

Beginnen Sie erst mit der Instandsetzung, wenn Sie das Hop-Up system auf „Normal “ gestellt haben.

❶ Drop a few drops of silicone oil or Teflon oil from the bullet entrance . Insert BB bullets into the magazine and fire bullets equivalent to 1 or 2 magazines.

Tropfen Sie ein paar Tropfen Silikon- oder Teflonspray in den Eingang des Patronenlagers. Füllen Sie BBs in das Magazin and feuern Sie 1-2 Magazine damit.

❷ To complete the cleaning, use the cleaning rod (with cotton) as shown below, to remove excess oil.

Um die Reinigung abzuschließen, verwenden Sie den Reinigungsstab mit einem Stoffstreifen wie gezeigt, um das überschüssige Öl zu entfernen.

Cut the leftover of cloth from the some cotton goods in the shape of the size as shown, clip the pieces of cloth into the eyelet in the middle of the cleaning rod. The thickness of the cloth should be well situated so that it is easy to clip in.

Die Länge des Reinigungsstabs ist hier nur angedeutet. Drehen Sie den Stoffstreifen durch das Loch am Ende des Stabes. Achten Sie darauf, das das Ende nicht zu dick ist und es einfach in den Lauf einzuführen ist. Führen Sie das Stück mit dem umwickelten Stoff in den Lauf ein.

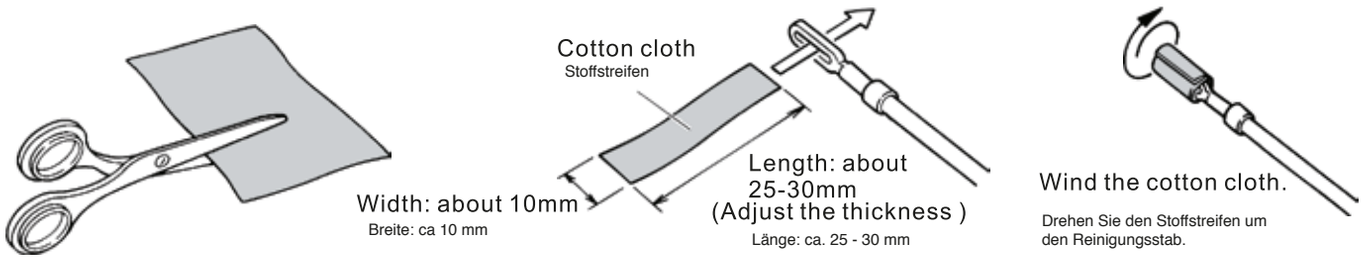

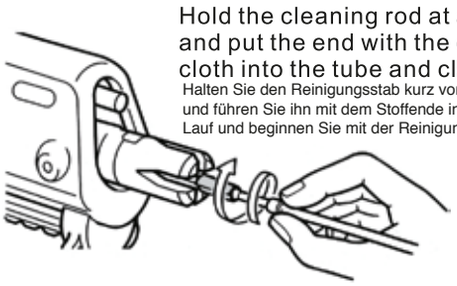

Hold the cleaning rod at an end and put the end with the cotton cloth into the tube and clean it.

Halten Sie den Reinigungsstab kurz vor dem Lauf und führen Sie ihn mit dem Stoffende in den Lauf und beginnen Sie mit der Reinigung.

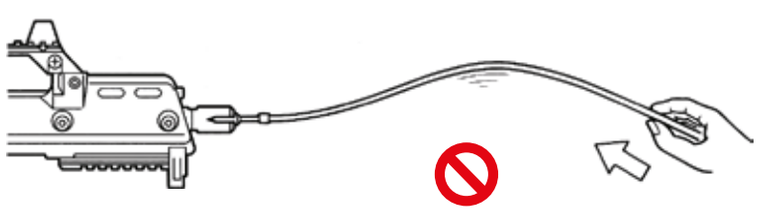

⚠ Inserting the rod will be difficult if you hold rod at the end.

Das Einführen des Reinigungsstabs ist schwierig, wenn Sie den Stab am Ende halten.

2.Removing Clogged Bullets Entfernen von verstopften BB´s

❶ Remove the magazine and then the sight receiver and silencer.
Entfernen Sie das Magazin und gegebenenfalls den Schalldämpfer.

❷ Return the hop up dial to the Normal position and insert the cleaning rod from the lead edge of the barrel.
Bringen Sie das Hop-Up system wieder in die Ausgangsposition „Normal“ und führen Sie den Reinigungsstab mit dem abgeflachten Ende in die Waffe ein.

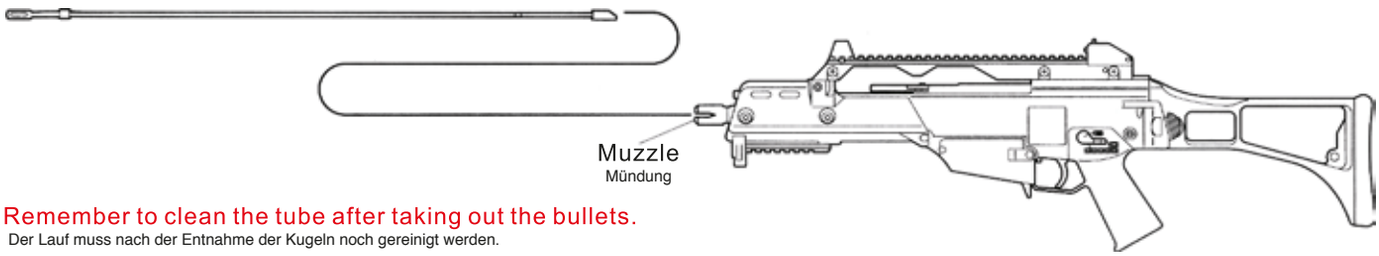

※Remember to clean the tube after taking out the bullets.
Der Lauf muss nach der Entnahme der Kugeln noch gereinigt werden.

❸ Be careful so that the angled part of the cleaning rod faces down, and remove clogged bullets.
Achten Sie darauf, das das abgeflachte Ende nach unten zeigt und entfernen Sie die verstopften BB´s.

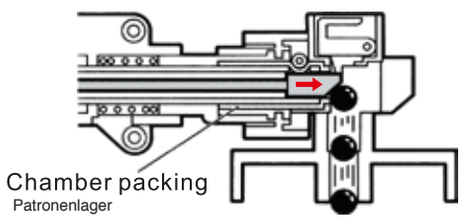

3.Fuse Replacement Procedure Austauschen der Sicherung

⚠ The fuse is blown out since, electrically, an overcurrent flew. Malfunctions of the internal mechanism are possible. So, check possibly faulty parts and then connect the battery again.
Die Sicherung kann aufgrund einer elektischen Überspannung zerstört werden. Fehlfunktionen der internen Mechanismen sind ebenso möglich. Überprüfen Sie die fehlerhaften Teile und schließen Sie die Batterie wieder an.

❶ Remove the handguard
Entfernen Sie den Vorderschaft.

❷ Open the fuse box and replace the fuse.
Öffnen Sie die Sicherungsbox und tauschen Sie die Sicherung aus.

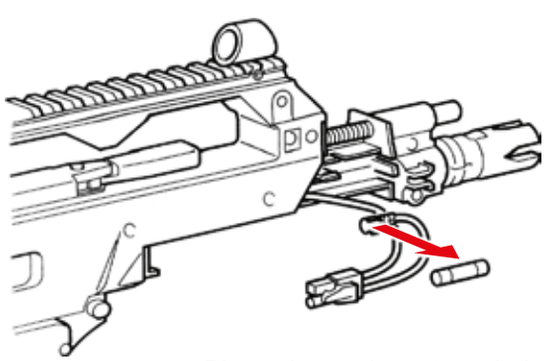

『glass fuse』
Glassicherung

(Please purchase the 15A glass fuse from the electric appliance shop.)
Bitte kaufen Sie sich eine 15A Glassicherung aus einem Elektrofachgeschäft.

※Please insert the cotton cloth into the tube after changing.
Bitte führen Sie den Stoffstreifen erst nach dem Sicherungswechsel in die Waffe ein.

4.Fine Adjustment of Gear Engagement

Feineinstellung des Getriebes

● Pull the trigger while adjusting the set screw to the left or right. Stop turning when the motor is the quietest.
Drücken Sie den Abzug, während Sie die Einstellschraube nach links oder rechts drehen. Beenden Sie dies, wenn der Motor am Ruhigsten läuft.

⚠ ● Only when the motor noise becomes high after operation for a long period of time, conduct the fine adjustment as shown.
Erst wenn der Motor zu laut wird, beginnen Sie mit der Feinjustierung.

● Excessive tightening of the screw may damage the motor.
Zu starkes Drehen der Einstellschraube kann den Motor zerstören.

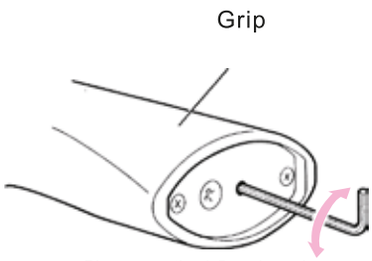

Please use the 1.5mm inner hexangular spanner for the M3 setscrew. (Refer to P6)

Bitte verwenden Sie einen 1,5 mm Innensechskantschlüssel für die M3 Einstellschraube.

GSG KSK-1 Spareparts
GSG KSK-1 Explosionszeichnung

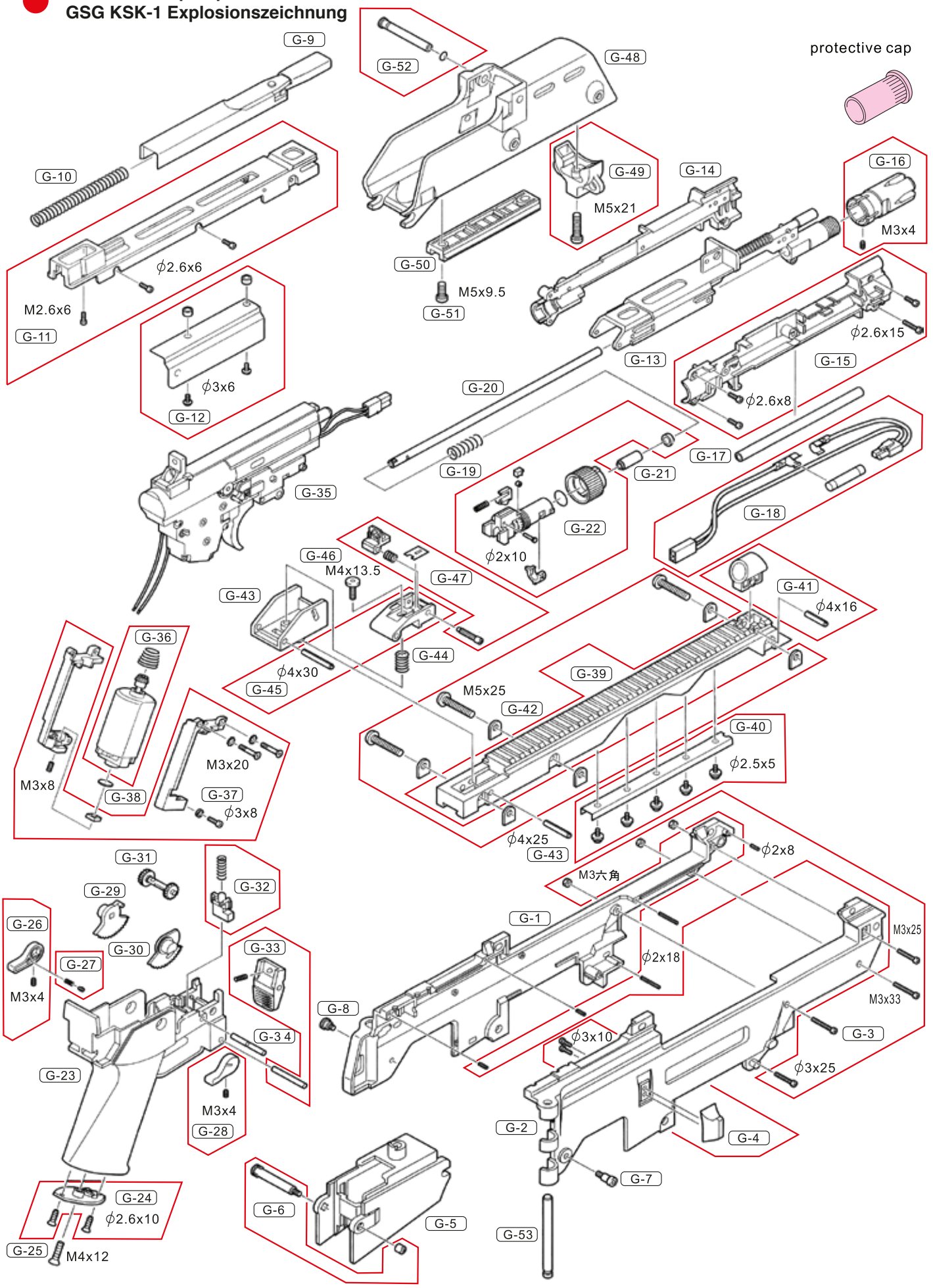

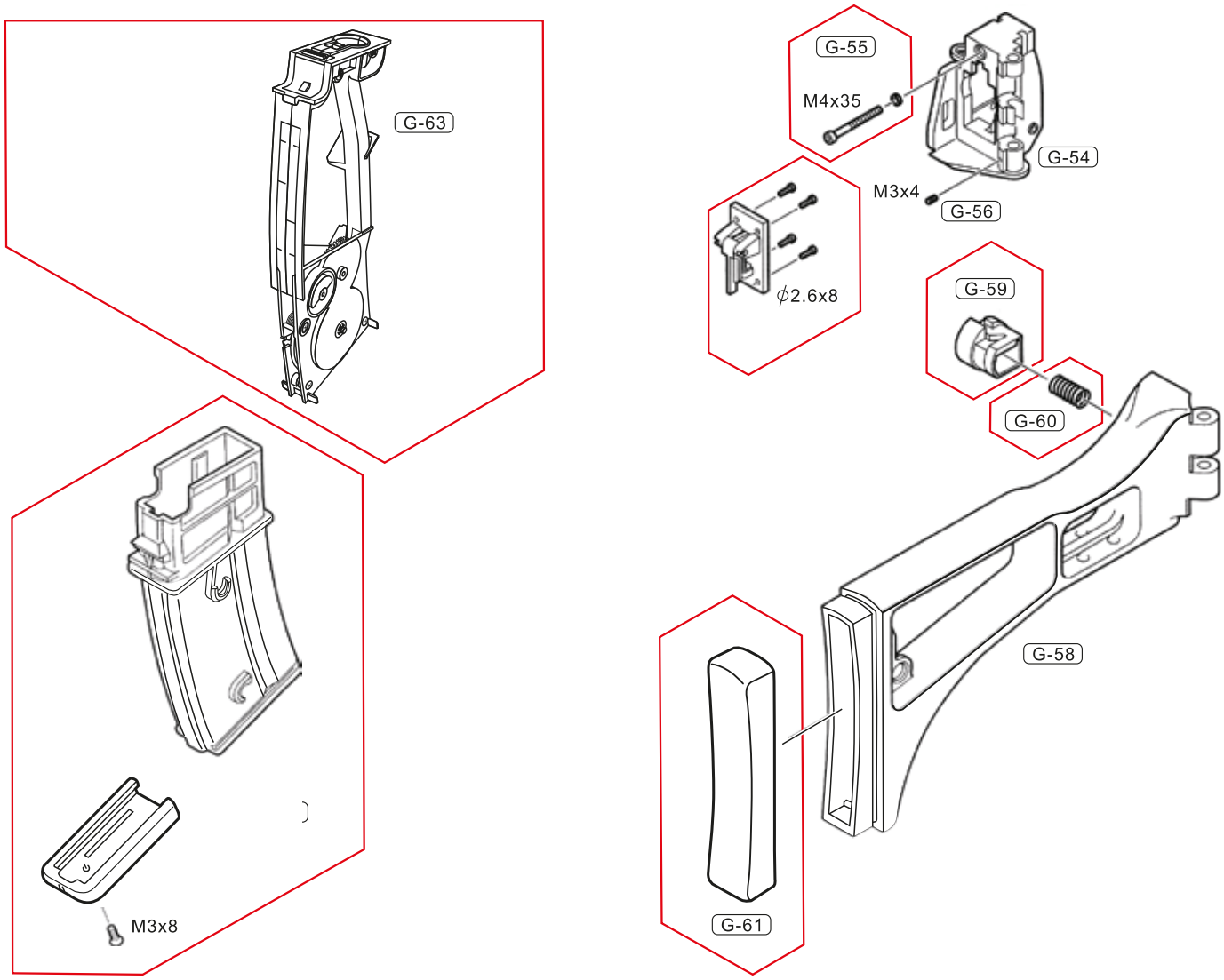

12. TROUBLE CLINIC (TROUBLESHOOTING) Fehlerbehebung

Symptom **Symptom**	Cause **Fehler**	Action
No operation at all. **Keine Reaktion der Waffe**	Selector lever is set to Safety. **Sicherungshebel auf „Safe“**	Set the selector lever to Semi or Full Auto. **Stellen Sie den Sicherungshebel auf „Feuer“ oder Vollautomatik.**
	Battery is not charged. **Batterie ist nicht geladen.**	Charge the battery. **Laden Sie die Batterie.**
	Battery connector is disconnected. **Batterie nicht angeschlossen.**	Connect the connector. **Verbinden Sie die Anschlüsse miteinander.**
	The ⊕ and ⊖ of battery connector is reverse **Anschlüsse vertauscht.**	Connect the connector correctly (check the fuse). **Verbinden Sie die Anschlüsse korrekt miteinander. (Überprüfen Sie die Sicherung.)**
	Fuse is blown out. **Die Sicherung ist durchgebrannt.**	Replace the fuse. (See page 17.) **Wechseln Sie die Sicherung.**
	Expired motor life (50,000 to 60,000 rounds) or poor electrical connection. **Motorschaden nach 50 - 60.000 Schuss, oder eine schlechte elektrische Verbindung.**	Replace the motor (purchasing from your dealer or us) or check and repair the contacts. **Ersetzen Sie den Motor, oder überprüfen Sie die Kontakte und beheben Sie den Mangel.**
Although motor is revolving no bullets jump out. **Der Motor funktioniert, aber keine BBs werden verschossen.**	Bullets are clogged inside the magazine. **BBs stecken im Magazin.**	Insert the charging rod into the magazine and move up and down a few times to remove clogged bullets. **Stecken Sie den Reinigungsstab ins Magazin.**
	Bullets are clogged in the chamber. **BBs stecken im Patronenlager.**	Remove clogged bullets using the cleaning rod. (See page 17.) **Entfernen Sie die BBs mit dem Reinigungsstab.**
	Faulty gear. **Defektes Getriebe.**	Purchase the replacement gear from your dealer or us and repair. **Wechseln Sie das defekte Getriebe aus.**
Impossible full-auto operation (automatic firing). **Fehlfunktion im Vollautomatik-Modus (in Deutschland: Energie: < 0,5 Joule)**	Insufficient battery power. **Nicht ausreichende Batterieleistung.**	Charge the battery. **Laden Sie die Batterie.**
	Faulty bullet feed of magazine. **Fehlerhafte Zuführung aus dem Magazin.**	Repair clogging of the magazine. **Reparieren Sie die Magazinzuführung.**
	Poor electrical connection. **Beschädigte elektrische Verbindung.**	Consult your dealer or us for overhaul maintenance or repair. **Kontaktieren Sie einen Büchsenmacher.**
Impossible semi-auto operation (single shot). **Fehlfunktion im Einzelfeuer-Modus**	Deviation in gear timing. **Abweichung der Getriebesynchronisation.**	Set to semi auto after firing 10 to 20 rounds in full auto. **Schalten Sie nach 10-20 Schuss um auf Einzelfeuer.**
	Insufficient battery power. **Nicht ausreichende Batterieleistung.**	Charge the battery. **Laden Sie die Batterie.**
	Poor electrical connection. **Beschädigte elektrische Verbindung.**	Consult your dealer or us for overhaul maintenance or repair. **Kontaktieren Sie ihren Händler.**
Automatic firing cycles become long. **Die Feuerrate sinkt.**	Insufficient battery power. **Nicht ausreichende Batterieleistung.**	Charge the battery. **Laden Sie die Batterie.**
Shooting distance becomes shorter. **Die gewünschte Distanz wird nicht mehr erreicht.**	Worn or damaged chamber packing. **Abgenutzte oder defekte Kammerdichtung**	Consult your dealer or us for overhaul maintenance or repair. Replace the chamber packing and piston assembly. **Kontaktieren Sie ihren Händler.**
	Worn or damaged piston packing (o-ring). **Abgenutzte oder defekte Pistondichtung**	
	Deteriorated piston spring. **Nachlassen der Piston-Feder**	
	Faulty BB bullets (too small or heavy). **Minderwertige BBs (zu schwer oder klein)**	Use the genuine BB bullets. **Nutzen Sie die empfohlenen BBs.**
	Shortage of silicone oil. **Zu wenig Silikon-Öl**	Drop a few drops of silicone oil from upper the chamber. **Tropfen Sie etwas Silikon-Öl in die Patronenkammer.**
	Gear problem caused by too many blank firing. **Getriebeprobleme nach Blankschiessen.**	Consult your dealer or us for overhaul maintenance, part replacement (gear, etc.) or repair. **Kontaktieren Sie ihren Händler.**
Too loud operating noise. **Zu laute Geräusche beim Betrieb.**	Worn or damaged gear. **Abgenutztes oder defektes Getriebe**	
	Gear problem caused by too many blank firing. **Getriebeprobleme nach Blankschiessen.**	
Bullets being fallen out from barrel end **BBs fallen direkt aus der Mündung heraus.**	Worn or damaged chamber packing. **Abgenutzte oder defekte Kammerdichtung**	
	No hop setting. **Keine Hop-Up Einstellung**	Turn the hop adjustment dial toward HOP. **Stellen Sie das Hop-Up System korrekt ein.**
	Faulty BB bullets (too small). **Mangelhafte BBs (zu klein)**	Use the genuine BB bullet. **Verwenden Sie die passenden BBs.**
Being wet by or dropped into water (rain) **Die Waffe wurde feucht, z.B. durch Regen**	Stop operation immediately, disconnect the battery, wipe off water from inside the main body and the battery, and, after complete dry, carry out trial firing. If no operation or malfunction is detected, consult your dealer or us for repair. **Beenden Sie sofort das Schiessen und entnehmen Sie die Batterie. Trocknen Sie die Waffe. Bei weiteren Fehlfunktionen, kontaktieren Sie einen Büchsenmacher.**	